Einbauanleitung

Schnittstelle USB (V2.0), Digimatic (V2.0) und U-WAVE® (V2.0)

User's Manual

Interface USB (V2.0), Digimatic (V2.0) and U-WAVE® (V2.0)

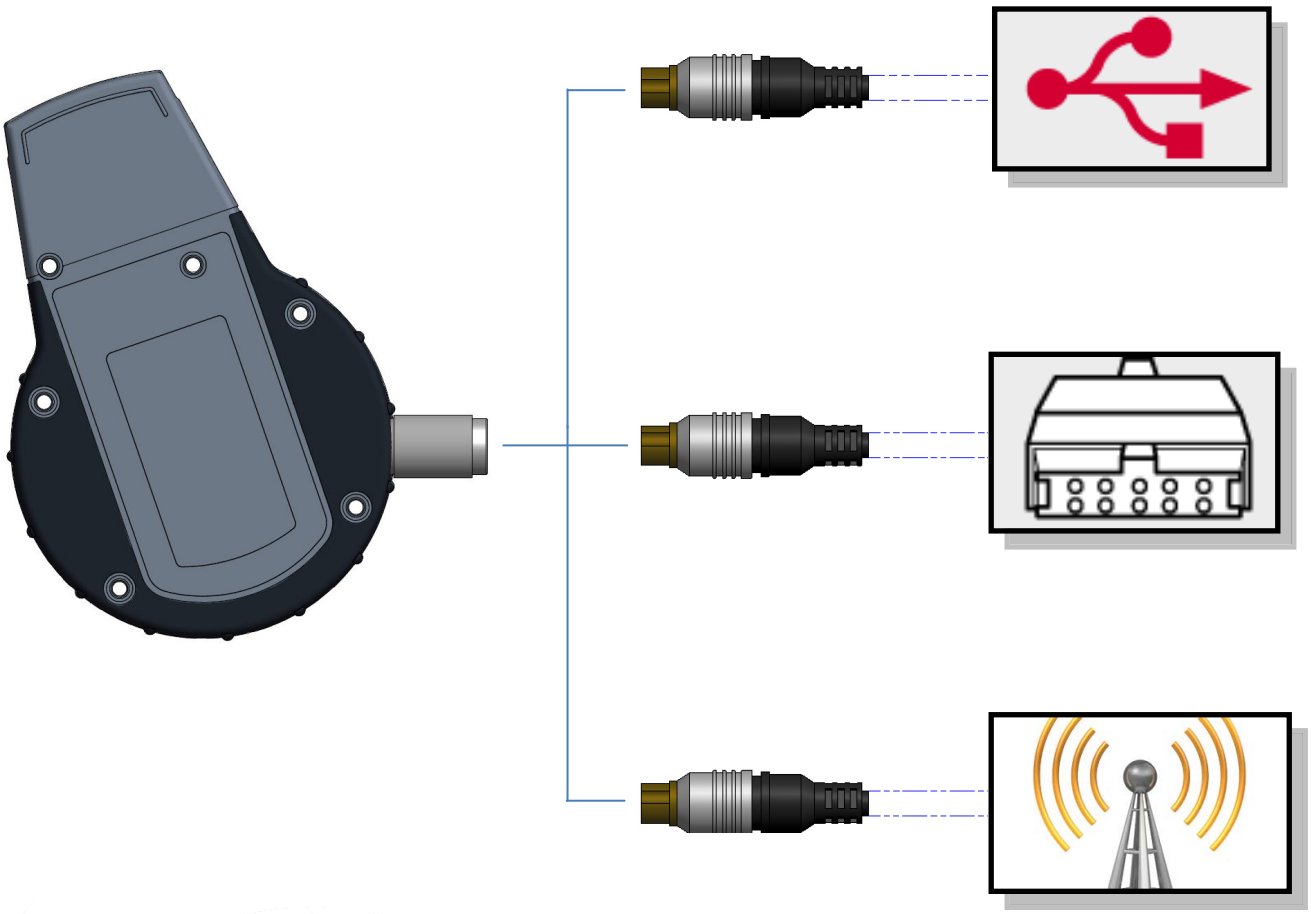

C0… / G0… – Serie

Kroeplin
Längenmesstechnik

Lieferumfang

- Datenkabel USB – V2.0, Digimatic – V2.0 **oder** U-WAVE®
  (U-WAVE®- Sender und -Empfänger sind separat erhältlich - siehe Seite 4)
- Schnittstellendeckel DIGIMATIC (universal)
- Schraubendreher Kreuz (Artikel-Nr.: 0670-03)
- Einbauanleitung Schnittstelle

Schnittstellen

Die Schnittstellen sind als Zubehör erhältlich und können jederzeit nachgerüstet werden.
Sie bestehen jeweils aus einem Schnittstellendeckel und dem entsprechenden Datenkabel.

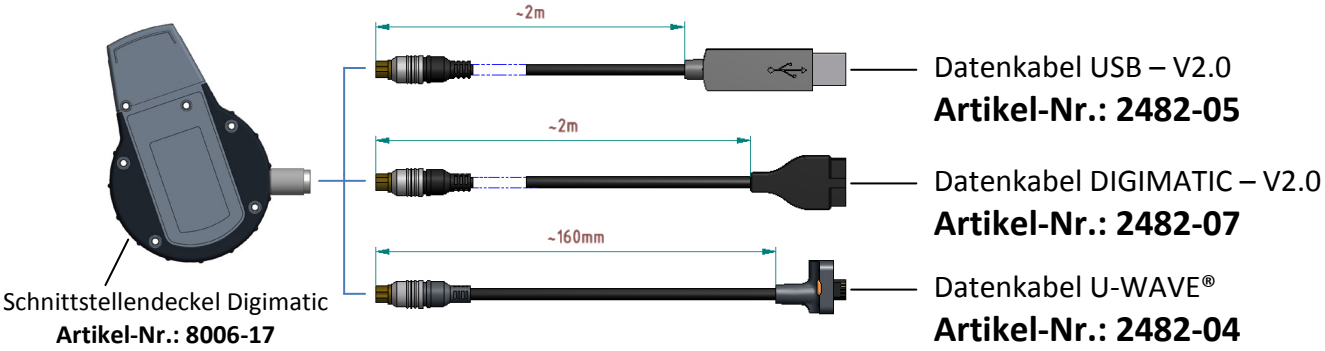

Schnittstelleneinbau

1. **Gerät ausschalten**

ON/<0> OFF 1x lang	Taste „ON/<0>“ 1x lang (>2s) drücken.	

2. **Schrauben lösen und Gehäuseunterteil abnehmen:**

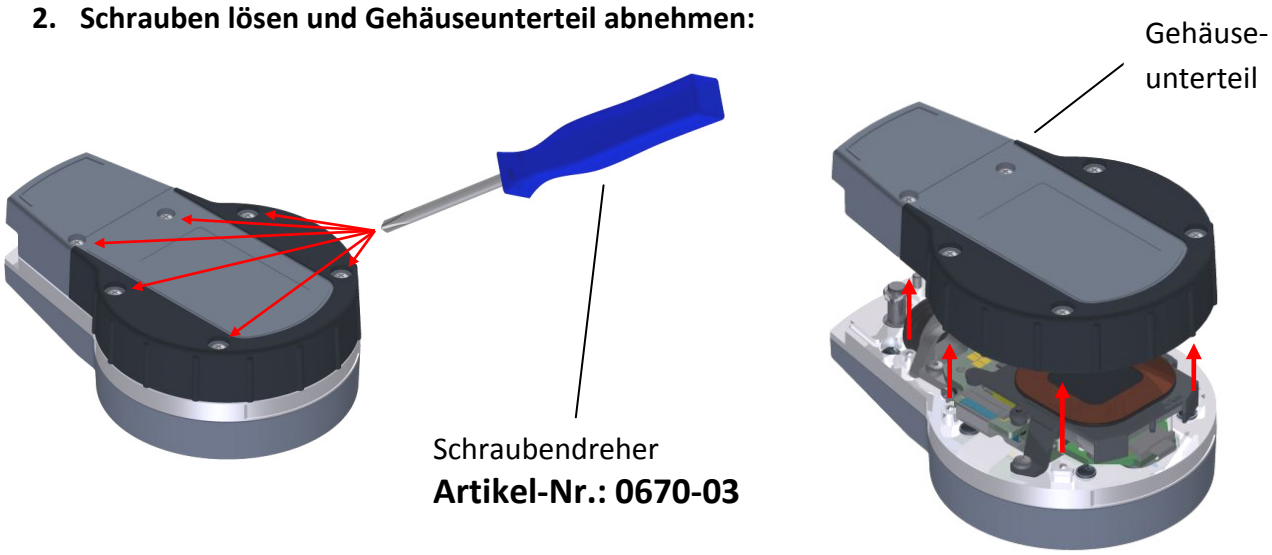

Schnittstelleneinbau

3. **Schnittstellendeckel aus Antistatikhülle entnehmen und vorsichtig auf das Gerät setzen :**

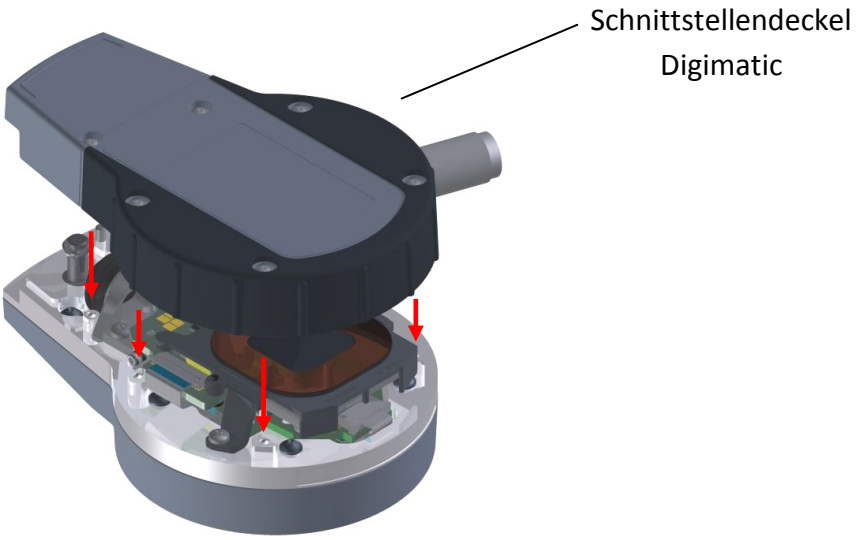

Beim Einsetzen des Deckels auf Sauberkeit und die richtige Lage achten!
Den Deckel gerade auflegen!

4. **Schnittstellendeckel entsprechend der Reihenfolge der unteren rechten Abbildung anschrauben (Drehmoment: 45±5Ncm):**

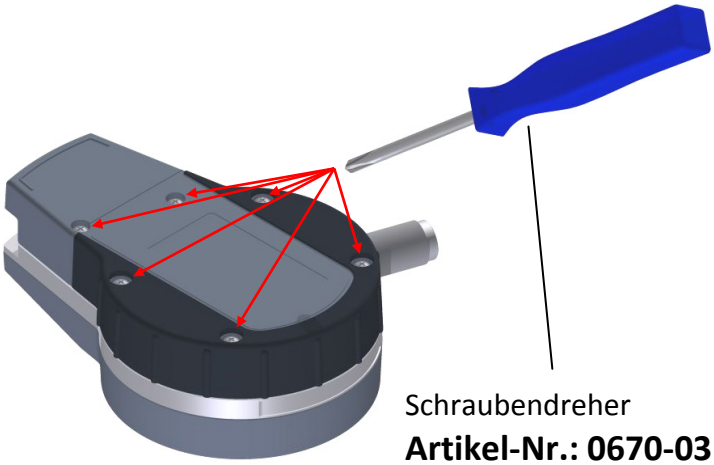

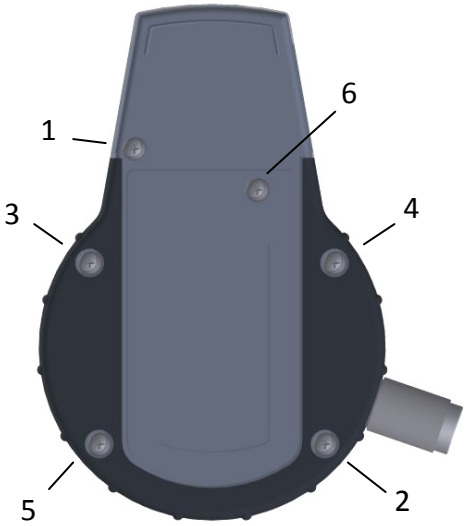

Schnittstelleneinbau

5. Datenkabel montieren / demontieren :

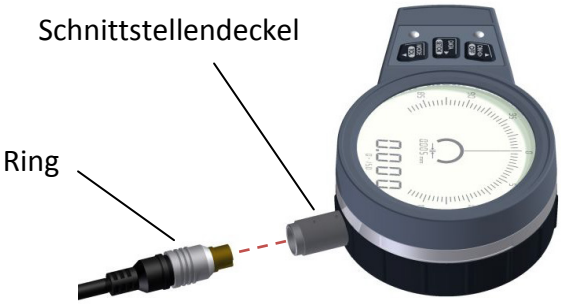

Beim Montieren des Kabels Verdrehsicherung beachten!
Beim Demontieren des Kabels den Schnittstellendeckel festhalten und den Ring des Datenkabels zurückziehen.

Kompatibilität

Die Schnittstelle USB ist kompatibel an USB 1.1+2.0+3.0.
Die Schnittstelle Digimatic ist kompatibel zu allen Digimatic Auswertegeräten.
U-WAVE® Spezifikationen siehe Angaben von Mitutoyo.

Für den Betrieb des Datenkabel USB – 2.0 an einem PC werden keine speziellen Treiber benötigt, das Gerät gibt sich als USB-Tastaturinterface (HID) zu erkennen. Die Messdaten werden direkt z.B. nach Excel oder andere Textverarbeitungsprogramme bzw. Statistikprogramme übertragen. Nach jedem Messwert wird als Trennzeichen ein [Enter] - Befehl gesendet.

U-WAVE® - Zubehör

Scope of supply

- Data cable USB – V2.0 , Digimatic – V2.0 **or** U-WAVE®
  (U-WAVE® - transmitter and receiver are available separately – see page 8)
- Interface cover DIGIMATIC (universal)
- Crosstip screwdriver (Order code: 0670-03)
- User's manual

Interfaces

The interfaces are available as accessories and can be upgraded everytime.
The interfaces consist of an interface adapter and a data cable.

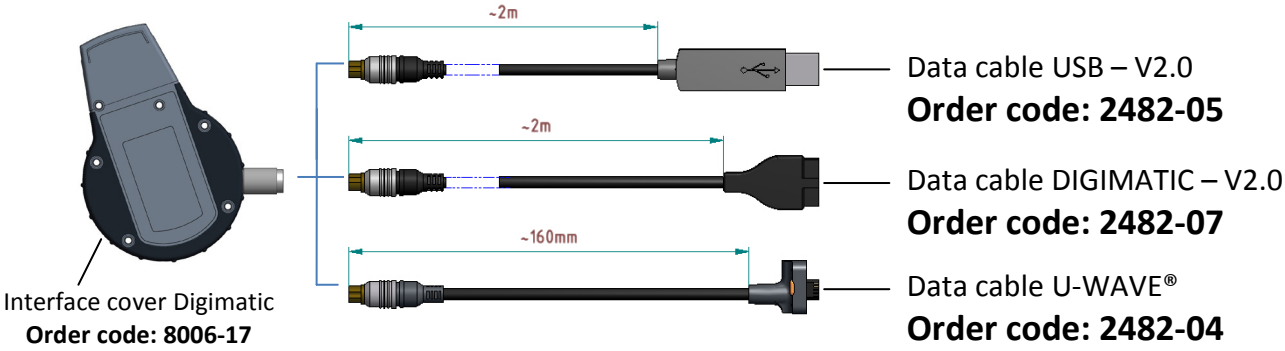

Installation of interface

1. **Switch off the gauge**

1x long	Press key „ON/<0>“ more than 2s.	

2. **Loosen the screws and remove the cover:**

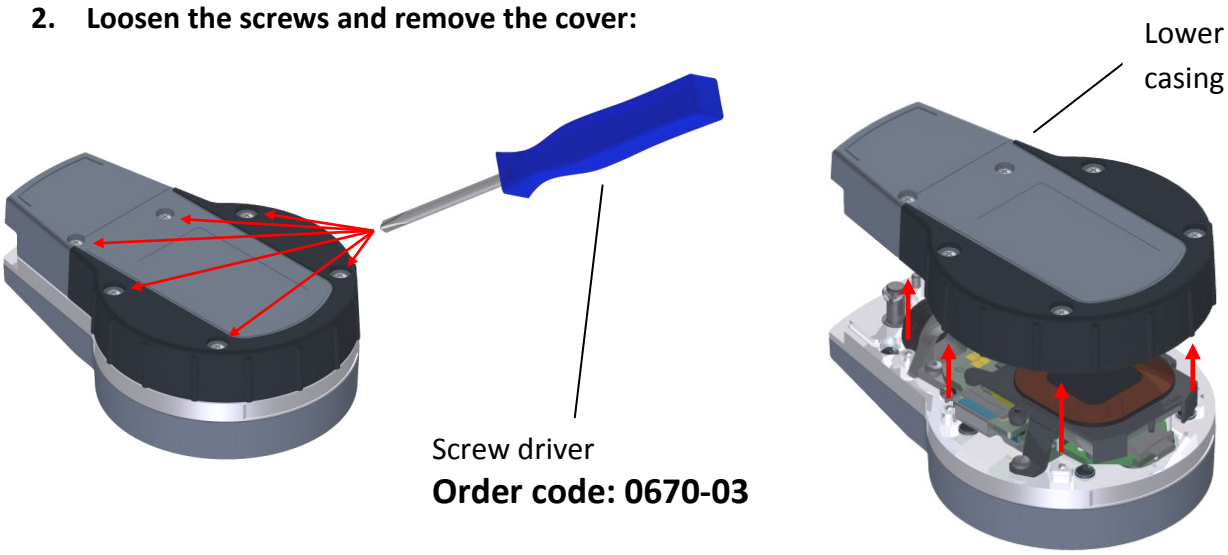

Installation of interface

3. **Remove the anti-static bag from the interface cover and place it carefully on the gage.**

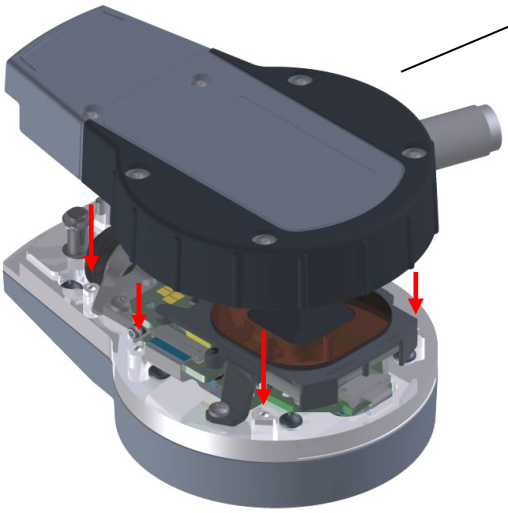

When placing the interface cover pay attention to the correct position and cleanness!
Place the interface cover straight!

4. **Fixing the interface cover in order according to the below right illustration (torque: 45±5Ncm):**

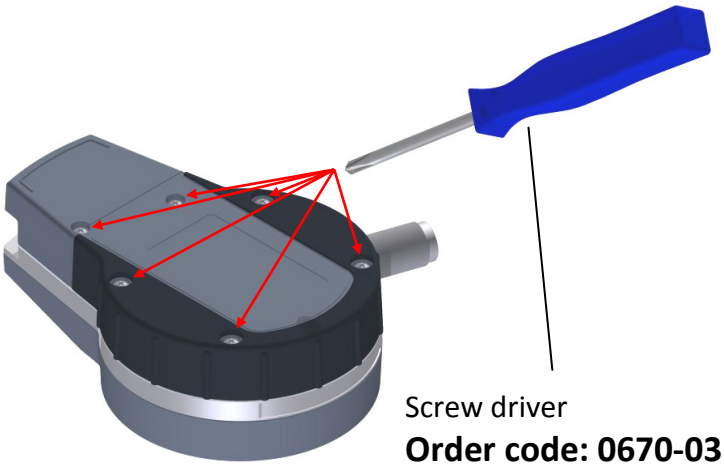

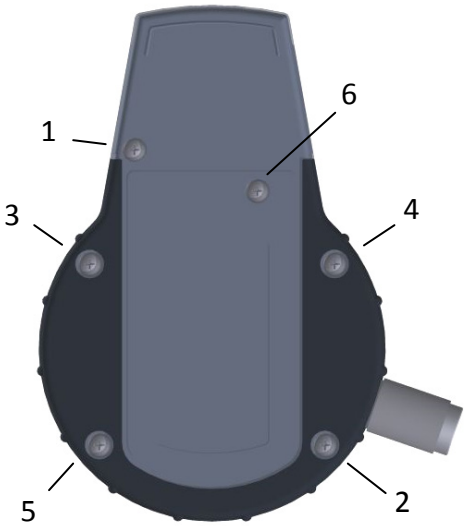

Installation of interface

5. Data cable mounting /dismounting:

Observe anti twist protection when mounting the cable!
Hold the interface cover when dismounting the cable and pull back the ring of the data cable.

Compatibility

The USB Interface is compatible with USB 1.1+2.0+3.0.
The Digimatic interface is compatible with all Mitutoyo devices.
U-WAVE® specifications – see details of Mitutoyo.

No special drivers are required for using the data cable USB 2.0. The instrument is recognised as a USB keyboard interface (HID).
The measured values will be transmitted directly to Excel or other text or statistic programs.
After each measured value a separator is sent as an [Enter] command.

U-WAVE® - Accessory

Entsorgung:

Entsorgen von elektrischen & elektronischen Altgeräten (gilt für Länder der Europäischen Union und andere europäischen Ländern mit Abfalltrennsystemen)

Dieses Symbol auf dem Produkt oder seiner Verpackung weist darauf hin, dass dieses Produkt nicht zusammen mit dem normalen Hausmüll entsorgt werden darf. Zur Reduzierung der Umweltbelastung durch Elektro- und Elektronik-Altgeräte (WEEE) (EU-Richtlinie 2002/96/EG) und zur Minimierung der Menge an in Mülldeponien entsorgten Elektroschrotts führen Sie dieses Produkt bitte der Wiederverwendung bzw. Recycling zu. Weitere Informationen erhalten Sie bei Ihren Vertriebshändlern vor Ort.

Hinweis:

Kroeplin übernimmt keinerlei Haftung gegenüber Irgendeiner Partei für Verlust oder Schaden, ob direkt oder indirekt, der durch die Verwendung dieses Gerät entgegen den Anweisungen in diesem Handbuch entsteht.
Alle Angaben über unsere Produkte, insbesondere die in dieser Druckschrift enthaltene Abbildungen, Zeichnungen, Maß- und Leistungsangaben sowie sonstige technische Angaben sind annähernd zu betrachtende Durchschnittswerte. Die Änderung von Konstruktion, technischen Daten, Maßen und Gewicht bleibt insoweit vorbehalten. Unsere angegebenen Normen, ähnliche technische Regelungen sowie technische Angaben, Beschreibungen und Abbildungen der Produkte entsprechen dem Datum der Drucklegung. Die Abbildungen entsprechen teilweise nicht dem Standardprodukt. Darüber hinaus gelten unsere Allgemeinen Geschäftsbedingungen der jeweils gültigen Fassung.

© Copyright Kroeplin GmbH. Alle Rechte vorbehalten.

0689-40 (Stand: März 2017)

Kroeplin GmbH
Gartenstraße 50
36381 Schlüchtern
T +49 (0)6661-86-0
F +49 (0)6661-86-39
sales@kroeplin.com
www.kroeplin.com

Kroeplin
Längenmesstechnik