Einbauanleitung

Schnittstelle USB, Digimatic und U-WAVE® (V2.0)

User's Manual

Interface USB, Digimatic and U-WAVE® (V2.0)

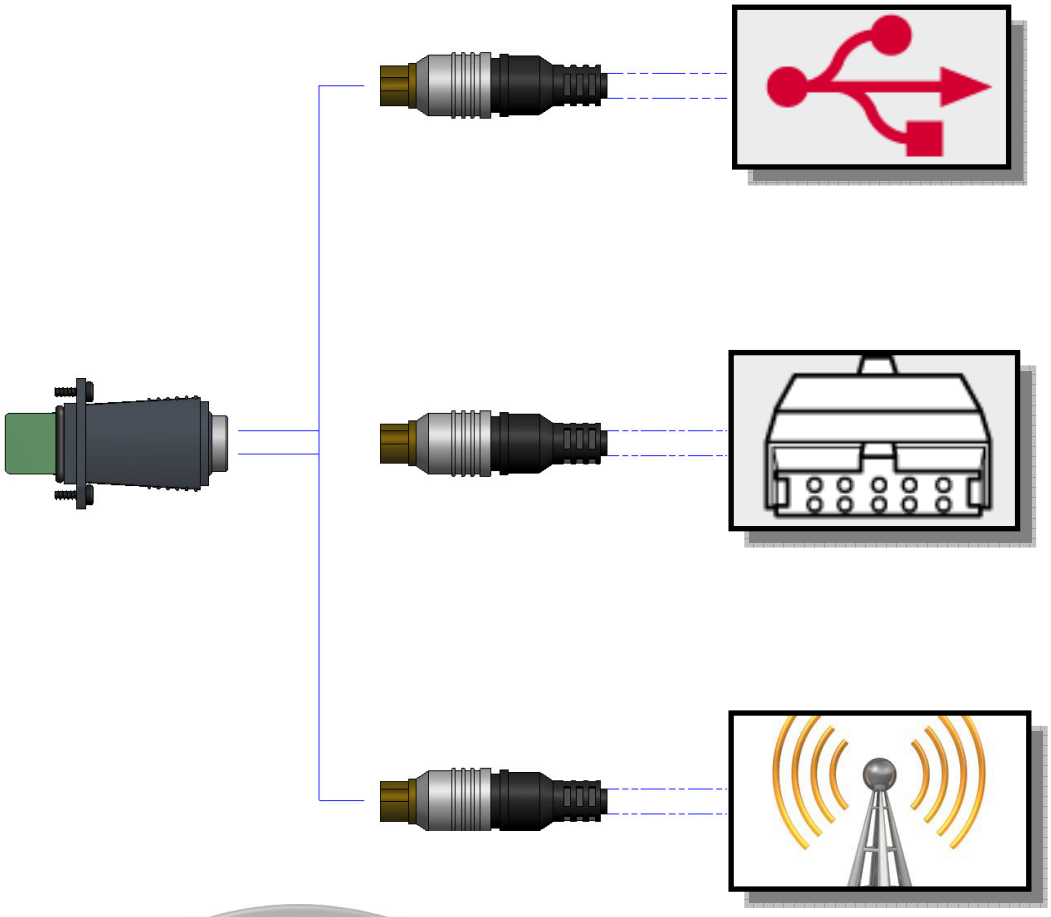

C / G – Serie

Kroeplin
Längenmesstechnik

Lieferumfang

- Datenkabel USB – V2.0 , Digimatic – V2.0 **oder** U-WAVE®
  (U-WAVE®- Sender und -Empfänger sind separat erhältlich siehe Seite 4)
- Schnittstelladapter – V2.0 (universal) einschließlich Schrauben und Dichtung
- Schraubendreher TORX T6 (Artikel-Nr.: 1602-28)
- Einbauanleitung Schnittstelle

Schnittstellen

Die Schnittstellen sind als Zubehör erhältlich und können jederzeit nachgerüstet werden.
Sie bestehen jeweils aus einem Schnittstellenadapter und dem entsprechenden Datenkabel.

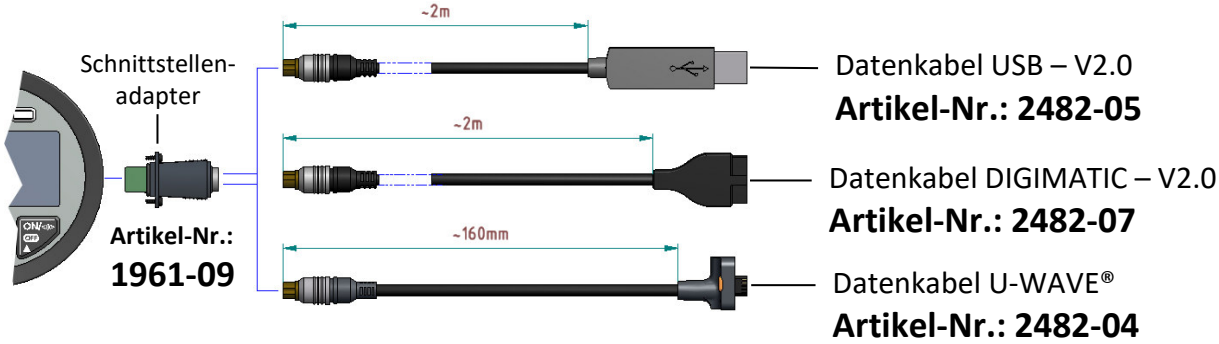

Schnittstelleneinbau

1. **Gerät ausschalten**

1x lang	Taste „ON/<0>“ 1x lang (>2s) drücken.	

2. **Schrauben lösen und Abdeckkappe entnehmen:**

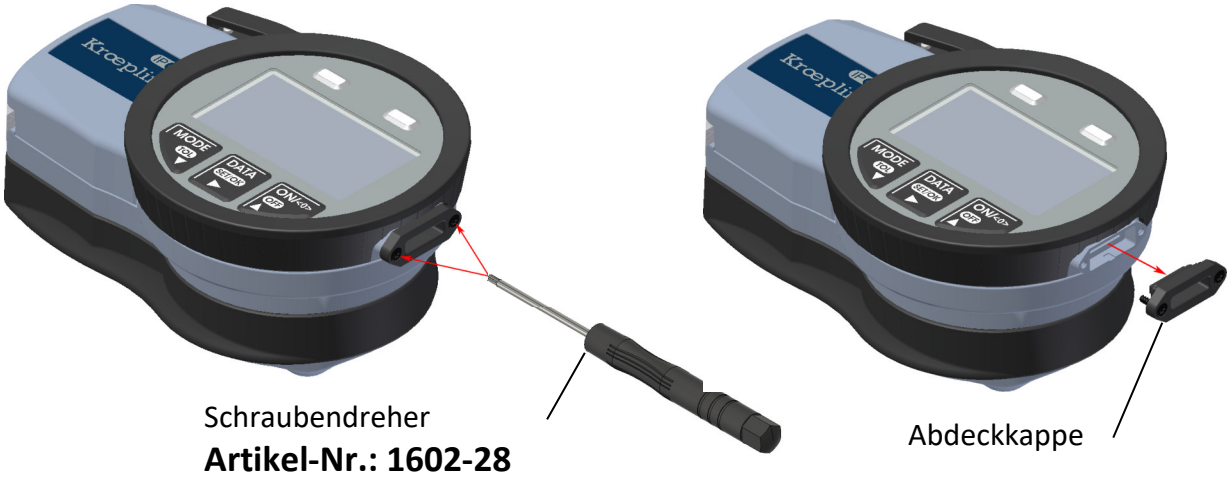

Schnittstelleneinbau

3. **Schnittstellenadapter aus Antistatikhülle entnehmen und vorsichtig in das Gerät einsetzen :**

Schnittstellenadapter mit Zapfen entsprechend in die Aussparung des Gerätes einsetzen.
Beim Einsetzen des Adapters auf Sauberkeit und Lage der Dichtung achten!

4. **Schnittstellenadapter anschrauben:**

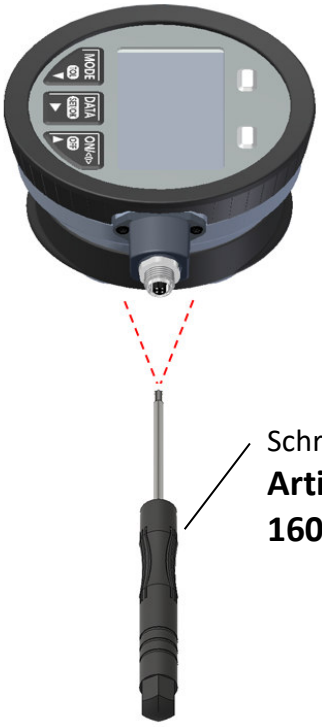

Schnittstelleneinbau

5. Datenkabel montieren / demontieren :

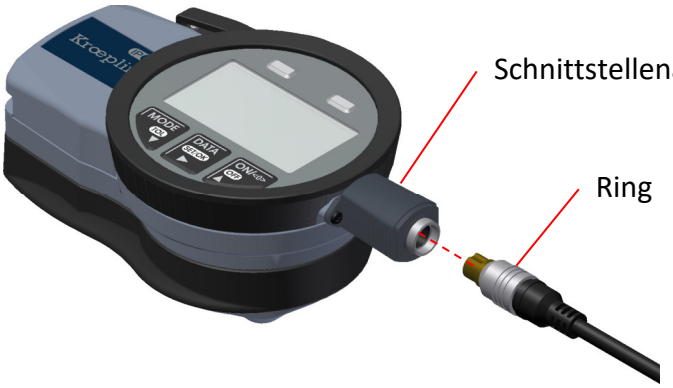

Beim Montieren des Kabels Verdrehsicherung beachten!
Beim Demontieren des Kabels den Schnittstellenadapter festhalten und den Ring des Datenkabels zurückziehen.

Kompatibilität

Die Schnittstelle USB ist kompatibel zu USB 1.1+2.0 .
Die Schnittstelle Digimatic ist kompatibel zu Mitutoyo Auswertegeräten.
U-WAVE® Spezifikationen siehe Angaben von Mitutoyo.

U-WAVE® - Zubehör

Scope of supply

- Data cable USB – V2.0 , Digimatic – V2.0 **or** U-WAVE®
  (U-WAVE® - transmitter and receiver are available separately – see page 7)
- Interface adapter – V2.0 (universal) incl. screws and seal
- Screw driver TORX T6 (Part-No.: 1602-28)
- User's manual

Interfaces

The interfaces are available as accessories and can be upgraded everytime.
The interfaces consist of an interface adapter and a data cable.

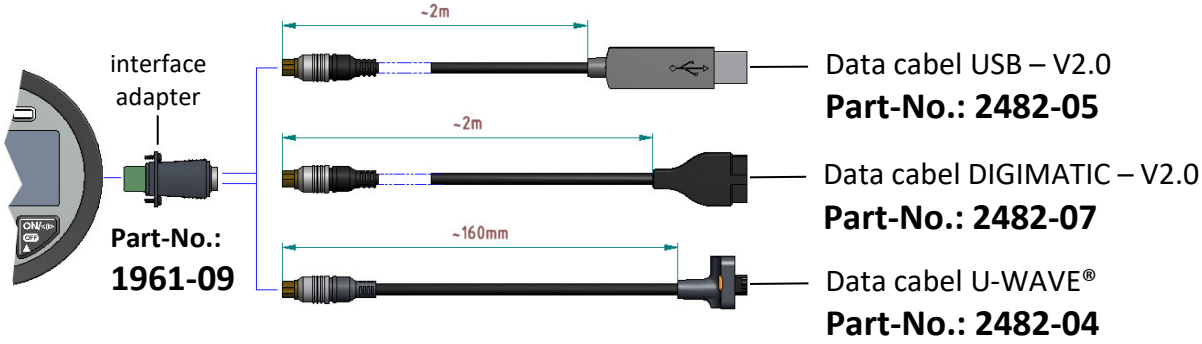

Installation of interface

1. Switch off the gage

ON/<0> OFF 1x long	Press key „ON/<0>“ more than 2s	

2. Loosen the screws and remove the cover:

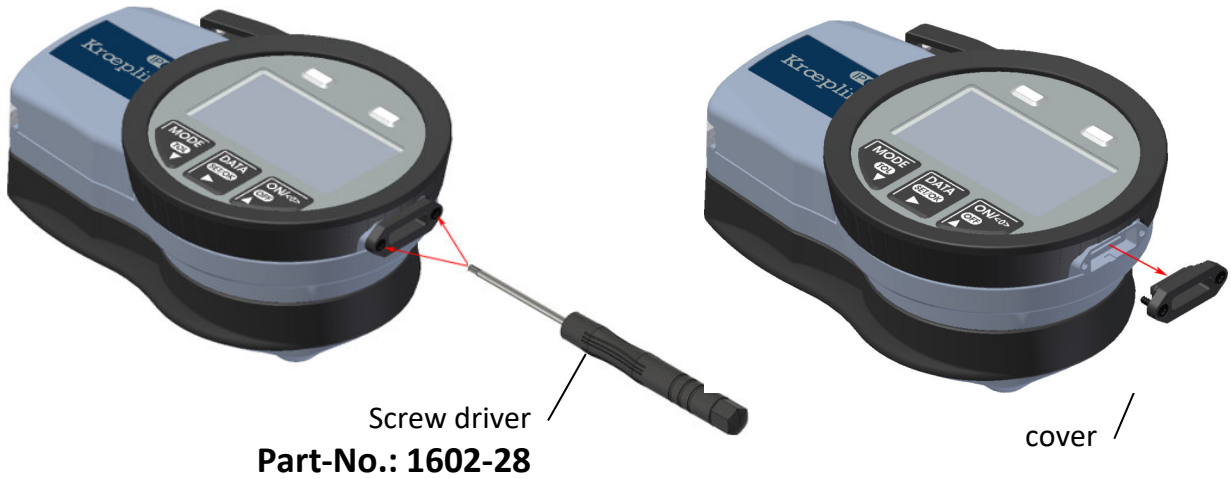

Installation of interface

3. Remove the anti-static bag from the interface adapter and insert the adapter carefully into the gauge:

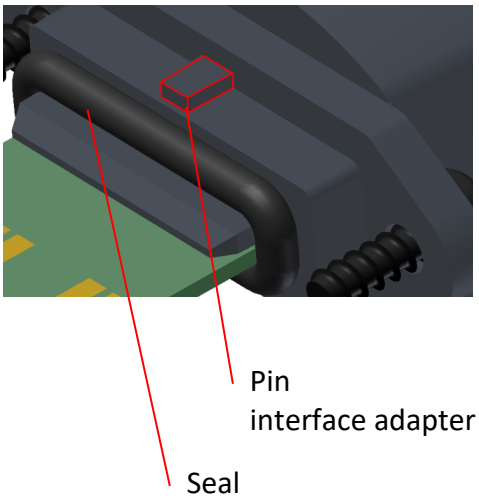

Insert the interface adapter with pin carefully into the gap.
Pay attention to cleanness and position of the rubber seal when mounting the adapter!

4. Fixing the interface adapter:

Installation of interface

5. Data cable mounting / dismounting:

Please pay attention to the anti-twist protection when mountig the cable! When dismounting the cable hold the interface adapter and pull the cable ring backwards.

Compatibility

The interface USB is compatible with USB 1.1+2.0 .
The interface Digimatic is compatible with Mitutoyo transmitters.
U-WAVE® details – see specifications of Mitutoyo.

U-WAVE® - Accessory

Entsorgung:

Entsorgen von elektrischen & elektronischen Altgeräten (gilt für Länder der Europäischen Union und andere europäischen Ländern mit Abfalltrennsystemen)

Dieses Symbol auf dem Produkt oder seiner Verpackung weist darauf hin, dass dieses Produkt nicht zusammen mit dem normalen Hausmüll entsorgt werden darf. Zur Reduzierung der Umweltbelastung durch Elektro- und Elektronik-Altgeräte (WEEE) (EU-Richtlinie 2002/96/EG) und zur Minimierung der Menge an in Mülldeponien entsorgten Elektroschrotts führen Sie dieses Produkt bitte der Wiederverwendung bzw. Recycling zu. Weitere Informationen erhalten Sie bei Ihren Vertriebshändlern vor Ort.

Hinweis:

Kroeplin übernimmt keinerlei Haftung gegenüber Irgendeiner Partei für Verlust oder Schaden, ob direkt oder indirekt, der durch die Verwendung dieses Gerät entgegen den Anweisungen in diesem Handbuch entsteht.
Alle Angaben über unsere Produkte, insbesondere die in dieser Druckschrift enthaltene Abbildungen, Zeichnungen, Maß- und Leistungsangaben sowie sonstige technische Angaben sind annähernd zu betrachtende Durchschnittswerte. Die Änderung von Konstruktion, technischen Daten, Maßen und Gewicht bleibt insoweit vorbehalten. Unsere angegebenen Normen, ähnliche technische Regelungen sowie technische Angaben, Beschreibungen und Abbildungen der Produkte entsprechen dem Datum der Drucklegung. Die Abbildungen entsprechen teilweise nicht dem Standardprodukt. Darüber hinaus gelten unsere Allgemeinen Geschäftsbedingungen der jeweils gültigen Fassung.

© Copyright Kroeplin GmbH. Alle Rechte vorbehalten.

0689-33 (Stand: Februar 2012)

Kroeplin GmbH
Gartenstraße 50
36381 Schlüchtern
T +49 (0)6661-86-0
F +49 (0)6661-86-39
sales@kroeplin.com
www.kroeplin.com

Kroeplin
Längenmesstechnik