D **Bedienungsanleitung**

GB **Operation Instructions**

Kroeplin
Längenmesstechnik

• AE2105 •

Clinchhöhenmessgerät
Gauge for the determination of the clinch height

Technische Änderungen vorbehalten.
Soweit durch diese Anweisung Vorschriften im Schadensfall aus dem Produkthaftungsgesetz berührt sind, werden diese hiermit ausdrücklich ausgeschlossen.

Subject to technical alterations.
If because of this instruction, rules in the Product Liability Act are referred to in case of damage these will herewith be explicitly excluded.

Bitte vor jeder Messung beachten!	**Please note the following before each measurement!**
1. Nicht in Räumen mit hoher Luftfeuchtigkeit verwenden. 2. Kalibrierung der Meßuhr überprüfen.	1. Do not use the dial indicator in high air humidity 2. Check the calibration of the dial indicator.

Allgemeine Hinweise:

Vor dem Messen mit dem Clinchhöhenmessgerät AE2105 ist die Anzeige (Maß 1.25mm) zu überprüfen.

Liegt der Messkontakt auf der Kugel auf, soll das Gerät das Maß 1,25mm anzeigen.

-Kalibrierung ohne Kalibrierring:
Der PRESET-Wert der Messuhr wird auf den Kugelradius R=1.25mm eingestellt.
-Kalibrierung mit Kalibrierring **0641-32**:
Der PRESET-Wert wird auf das Kalibriermaß, welches auf dem Ring eingraviert ist, eingestellt.

Generalities:

Before measuring with the gauge AE2105, check the display (measure 1.25 mm).

When the measuring contact is put on the ball, the gauge should indicate a value of 1,25 mm.

- Calibration without ring gauge:
Adjust the PRESET value of the dial indicator to the spherical diameter R = 1,25 mm.
- Calibration with ring gauge **0641-32**:
Adjust the PRESET value to the calibration value engraved on the ring gauge.

Kalibrierring 0641-32 / ring gauge 0641-32

Einstellung des PRESET-Wertes

Bedienung / Tastenbetätigung	Symbol / Taste	Anzeige
Einstellungs-Menü aufrufen Das Einstellungs-Menü wird durch ein Drücken der SET-Taste aufgerufen	<0> SET 2 sec.	SETUP SET
Durch Drücken der MODE-Taste oder der <0>-Taste kann zwischen den Einträgen gewechselt werden.	MODE TOL <0> SET	
Preset-Wert einstellen auf 4,70mm! Wechseln Sie im Einstellungs-Menü zur Auswahl Preset und bestätigen Sie Ihre Auswahl mit der OK-Taste.	DATA OK 2 sec.	Preset SET
Die Anzeige steht zunächst auf der aktuell eingestellten Auswahl (OFF/P1/P2/P3). Wechseln Sie mit der MODE-Taste oder der <0>-Taste zwischen den Einträgen!	MODE TOL <0> SET	OFF SET
Wählen Sie einen Speicherplatz P1/P2 /P3 um einen Preset-Wert einzustellen oder OFF um die Preset-Einstellung zu deaktivieren. Bestätigen Sie Ihre Auswahl mit der OK-Taste!	DATA OK 2 sec.	P1 SET
Das Gerät wechselt bei Auswahl eines Speicherplatzes in die Einstellung des Wertes. Durch Drücken der DATA-Taste wechseln Sie zwischen den Dezimalstellen.	DATA OK	0.0 mm P1 4.70 SET
Durch Drücken der MODE-Taste oder der <0>-Taste ändern Sie den Wert der angewählten Dezimalstelle. An der ersten Position kann das Vorzeichen (+/-) gewechselt werden!	MODE TOL <0> SET	
Nach dem Einstellen des Wertes bestätigen Sie ihre Eingabe mit der OK-Taste. Nach der Bestätigung der Eingabe können Sie das Einstellungs-Menü über die Auswahl EXIT verlassen!	DATA OK 2 sec.	

Der eingestellte Preset-Wert 4,70mm ist nun aktiv!

Einheitenwechsel mm / inch Wechseln Sie im Einstellungs-Menü zu dem Eintrag UNIT und bestätigen Sie Ihre Auwahl mit der OK-Taste.	DATA ▶ OK 2 sec.	UNIT SET
Wechseln Sie zwischen den Einträgen MM und INCH durch Drücken der MODE-Taste oder der <0>-Taste.	MODE ▼ TOL <0> ▲ SET	0.0 mm MM SET
Bestätigen Sie Ihre Auswahl mit der OK-Taste. Anschließend können Sie das Einstellungs-Menü über die Auwahl EXIT verlassen.	DATA ▶ OK 2 sec.	

Adjusting the PRESET value

Action	Symbol / Key	Display
Display Settings Menu The Settings Menu is accessed by pressing the SET button.	<0> ▲ SET 2 sec.	SETUP SET
Pressing the MODE button or the <0> button allows swichting between entries.	MODE ▼ TOL <0> ▲ SET	
Set Preset value to 4,70mm! Access the Settings Menu and select the Preset entry with the OK button.	DATA ▶ OK 2 sec.	Preset SET
The display initially shows the currently selected option (OFF/P1/P2/P3). Switch between entries by using the MODE button or the <0> button.	MODE ▼ TOL <0> ▲ SET	OFF SET
Choose P1/P2/P3 to set a Preset value or OFF to deactivate the Preset value. Confirm your selection with the OK button.	DATA ▶ OK 2 sec.	P1 SET

The device switches to the Preset setting when P1/P2/P3 is selected. Press the DATA button to switch between decimal places.		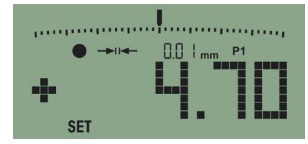
Press the MODE button or <0> button to change the value of the selected decimal place. At the first position, you can change the sign (+/-).	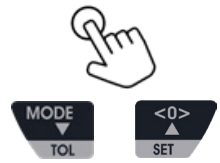	
After setting the value, confirm your input with the OK button. After confirming the input, you can exit the Settings Menu by selecting EXIT.		

The set preset value of 4,70mm is now active!

Units mm / inch To change the unit of measurement, go to the Settings menu and select the UNIT entry with the OK button.		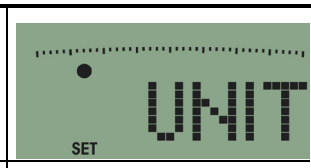
Switch between entries by pressing the MODE button or <0> button.	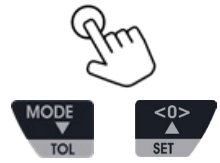	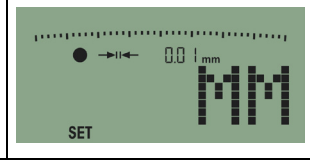
Confirm your selection with the OK button. After that, you can exit the Settings menu. The selected unit is now active.		

Messvorgang / Measurement

Einsetzen des Gerätes
Installation of gauge

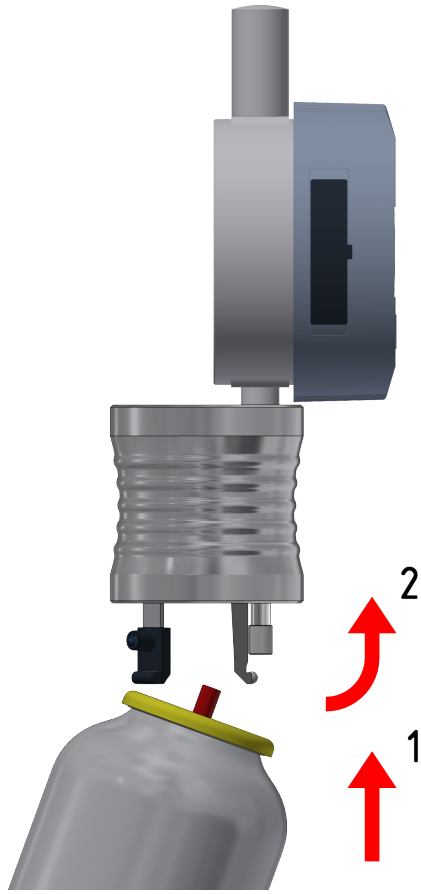

Messen Clinchhöhe CH
Measurement Clinch height CH

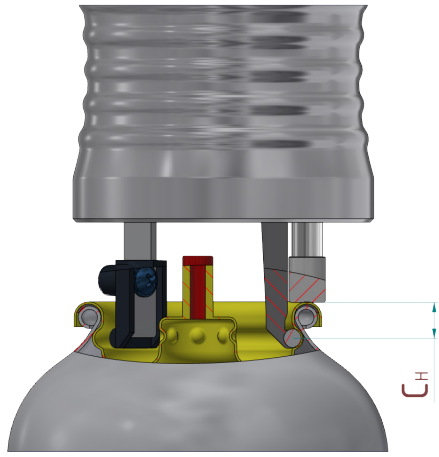

Ersatzteile / Spare parts

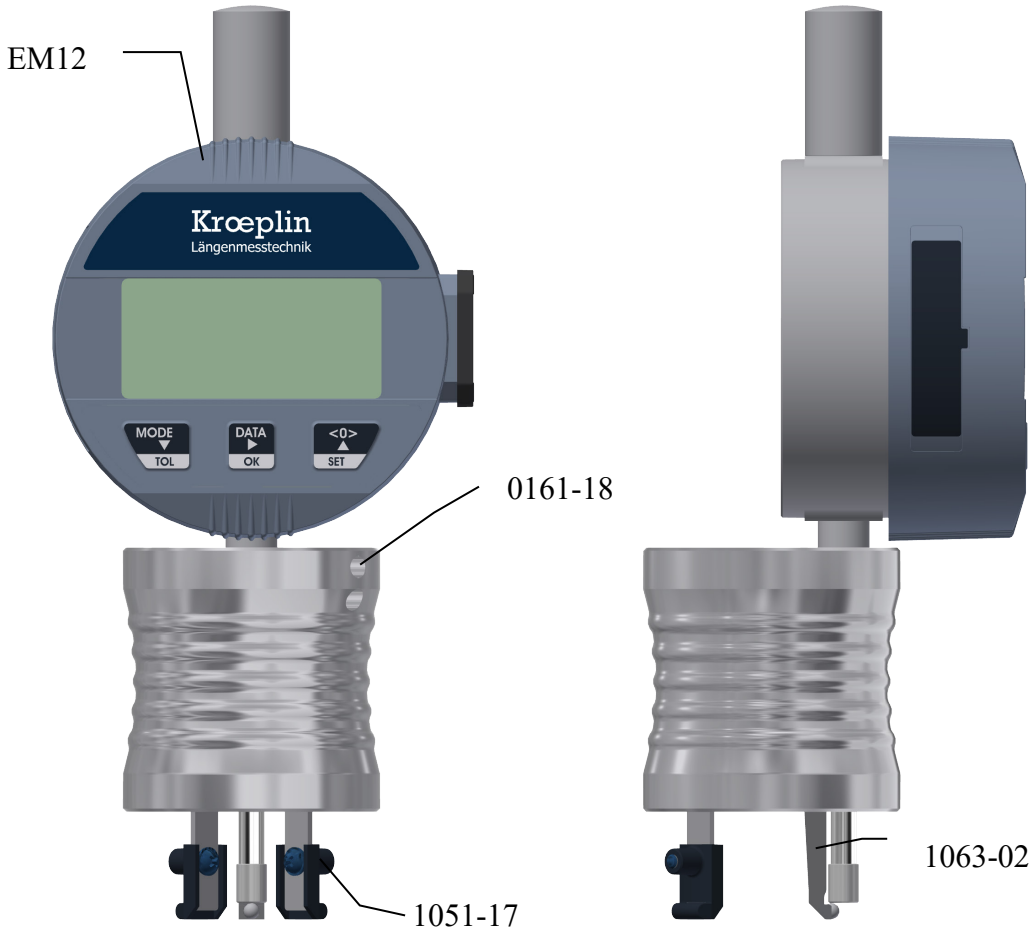

EM12	Messuhr	dial gauge
1063-02	Tastarm mit Kugel	caliper arm with ball
1051-17	Klotz	stand
0161-18	Gewindestift M3x5	set screw M3x5

Hinweis:
Kroeplin übernimmt keinerlei Haftung gegenüber Irgendeiner Partei für Verlust oder Schaden, ob direkt oder indirekt, der durch die Verwendung dieses Gerät entgegen den Anweisungen in diesem Handbuch entsteht.
Alle Angaben über unsere Produkte, insbesondere die in dieser Druckschrift enthaltene Abbildungen, Zeichnungen, Maß- und Leistungsangaben sowie sonstige technische Angaben sind annähernd zu betrachtende Durchschnittswerte. Die Änderung von Konstruktion, technischen Daten, Maßen und Gewicht bleibt insoweit vorbehalten. Unsere angegebenen Normen, ähnliche technische Regelungen sowie technische Angaben, Beschreibungen und Abbildungen der Produkte entsprechen dem Datum der Drucklegung. Die Abbildungen entsprechen teilweise nicht dem Standardprodukt. Darüber hinaus gelten unsere Allgemeinen Geschäftsbedingungen der jeweils gültigen Fassung.

© Copyright Kroeplin GmbH. Alle Rechte vorbehalten.

0689-82 (Stand: Januar 2024)

Kroeplin GmbH
Gartenstraße 50
36381 Schlüchtern
T +49 (0)6661-86-0
F +49 (0)6661-86-39
sales@kroeplin.com
www.kroeplin.com

Kroeplin
Längenmesstechnik