data sheet: L370

Kroeplin GmbH
Gartenstraße 50
D-36381 Schlüchtern

Tel.: 06661 86 0
Fax: 06661 86 39
Mail: sales@kroeplin.com
Web: www.kroeplin.com

Kroeplin
Längenmesstechnik

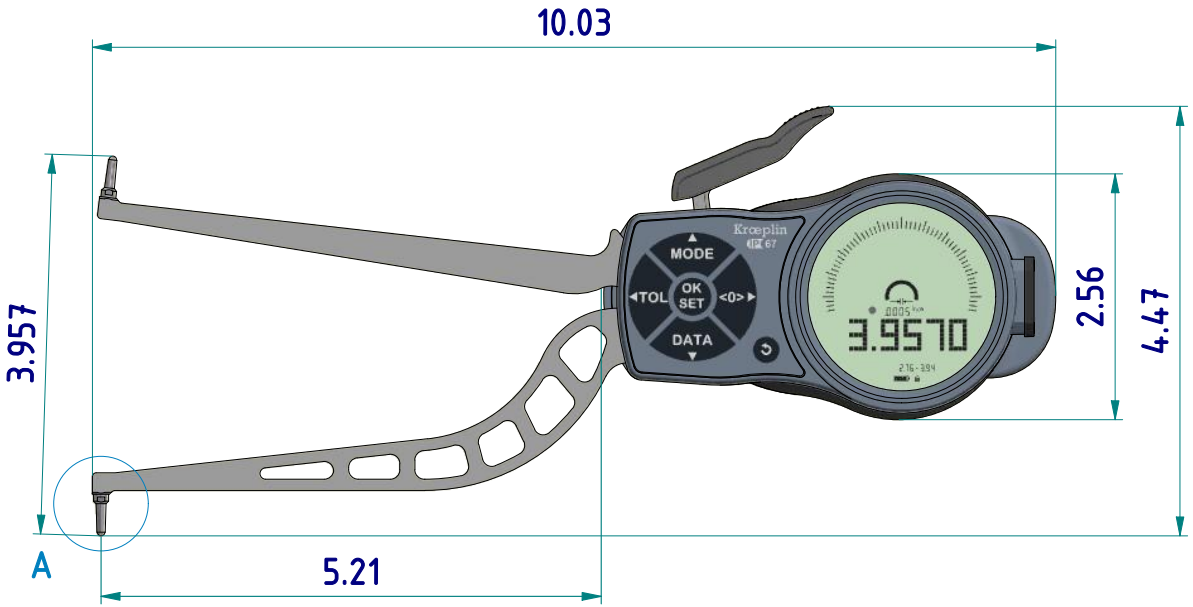

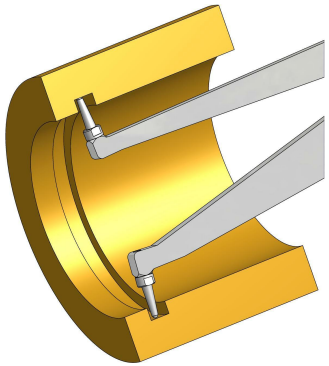

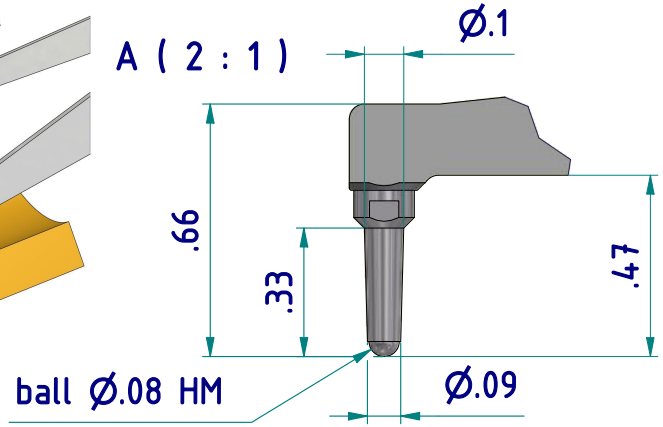

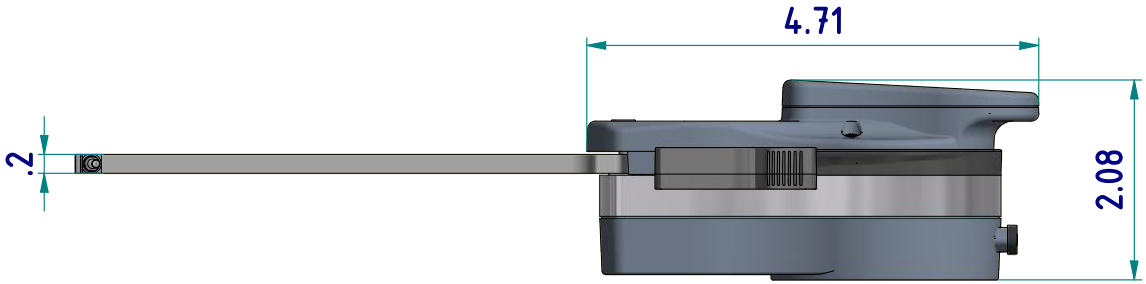

subject to technical alterations

type:	L
range:	2.76 - 3.94 INCH
range of indication:	2.736 - 3.957 INCH
digital step:	.0005 INCH
scale interval:	-
measuring force:	1,2 - 1,7 N
weight:	375 g

acceptable deviations
VDI/VDE/DGQ 2618 Bl. 12.1/13.1)

max. permissible errors "G":	.0015 INCH
repeatability "r":	.001 INCH
reference temperature:	20° C
operation temperature:	10° C - 30° C
storage temperature:	-10° C - 50° C

scale:	1:2
drawing-nr.:	DAB-L370-K-i
date of issue:	18.03.2021
name:	B. Schmidt
revision status:	
revision date:	

data sheet: L370

Kroeplin GmbH
Gartenstraße 50
D-36381 Schlüchtern

Tel.: 06661 86 0
Fax: 06661 86 39
Mail: sales@kroeplin.com
Web: www.kroeplin.com

Kroeplin
Längenmesstechnik

measuring capacity

groove depth A [INCH]	measuring range Meb [INCH]												
	2,76	2,84	2,91	2,99	3,07	3,15	3,23	3,35	3,47	3,58	3,70	3,82	3,94
0	0 / 4,92	0 / 5,16	0 / 5,20	0 / 5,20	0 / 5,20	0 / 5,20	0 / 5,20	0 / 5,20	0 / 5,20	0 / 5,20	0 / 5,20	0 / 5,20	0 / 5,20
0,04		0,10 / 5,12	0,10 / 5,16	0,10 / 5,20	0,10 / 5,20	0,10 / 5,20	0,10 / 5,20	0,10 / 5,20	0,10 / 5,20	0,10 / 5,20	0,10 / 5,20	0,10 / 5,20	0,10 / 5,20
0,08			0,10 / 5,12	0,10 / 5,20	0,10 / 5,20	0,10 / 5,20	0,10 / 5,20	0,10 / 5,20	0,10 / 5,20	0,10 / 5,20	0,10 / 5,20	0,10 / 5,20	0,10 / 5,20
0,12				0,11 / 5,16	0,11 / 5,20	0,11 / 5,20	0,10 / 5,20	0,10 / 5,20	0,10 / 5,20	0,10 / 5,20	0,11 / 5,20	0,11 / 5,20	0,11 / 5,20
0,16					0,11 / 5,16	0,11 / 5,20	0,11 / 5,20	0,11 / 5,20	0,11 / 5,20	0,11 / 5,20	0,11 / 5,20	0,11 / 5,20	0,11 / 5,20
0,20						0,11 / 5,20	0,11 / 5,20	0,11 / 5,20	0,11 / 5,20	0,11 / 5,20	0,11 / 5,20	0,11 / 5,20	0,11 / 5,20
	B / L												

B = minimum groove width [INCH]
L = maximum usable arm length [INCH]

Example:
Meb = 2,99 B = 0,10
A = 0,08 L = 5,20

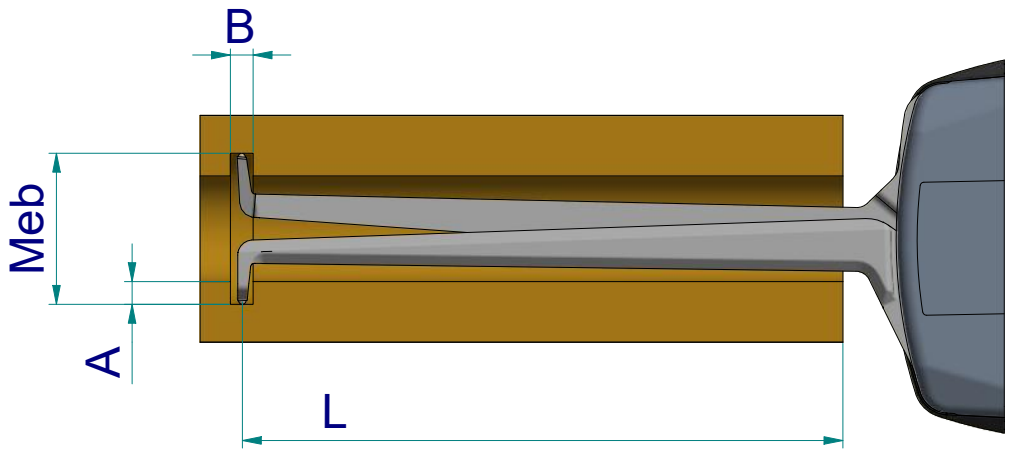

subject to technical alterations

drawing-nr.:	DAB-L370-K-i
date of issue:	18.03.2021
name:	B. Schmidt
revision status:	
revision date:	

data sheet: L370

Kroeplin GmbH
Gartenstraße 50
D-36381 Schlüchtern

Tel.: 06661 86 0
Fax: 06661 86 39
Mail: sales@kroeplin.com
Web: www.kroeplin.com

Kroeplin
Längenmesstechnik

interface as accessories available:

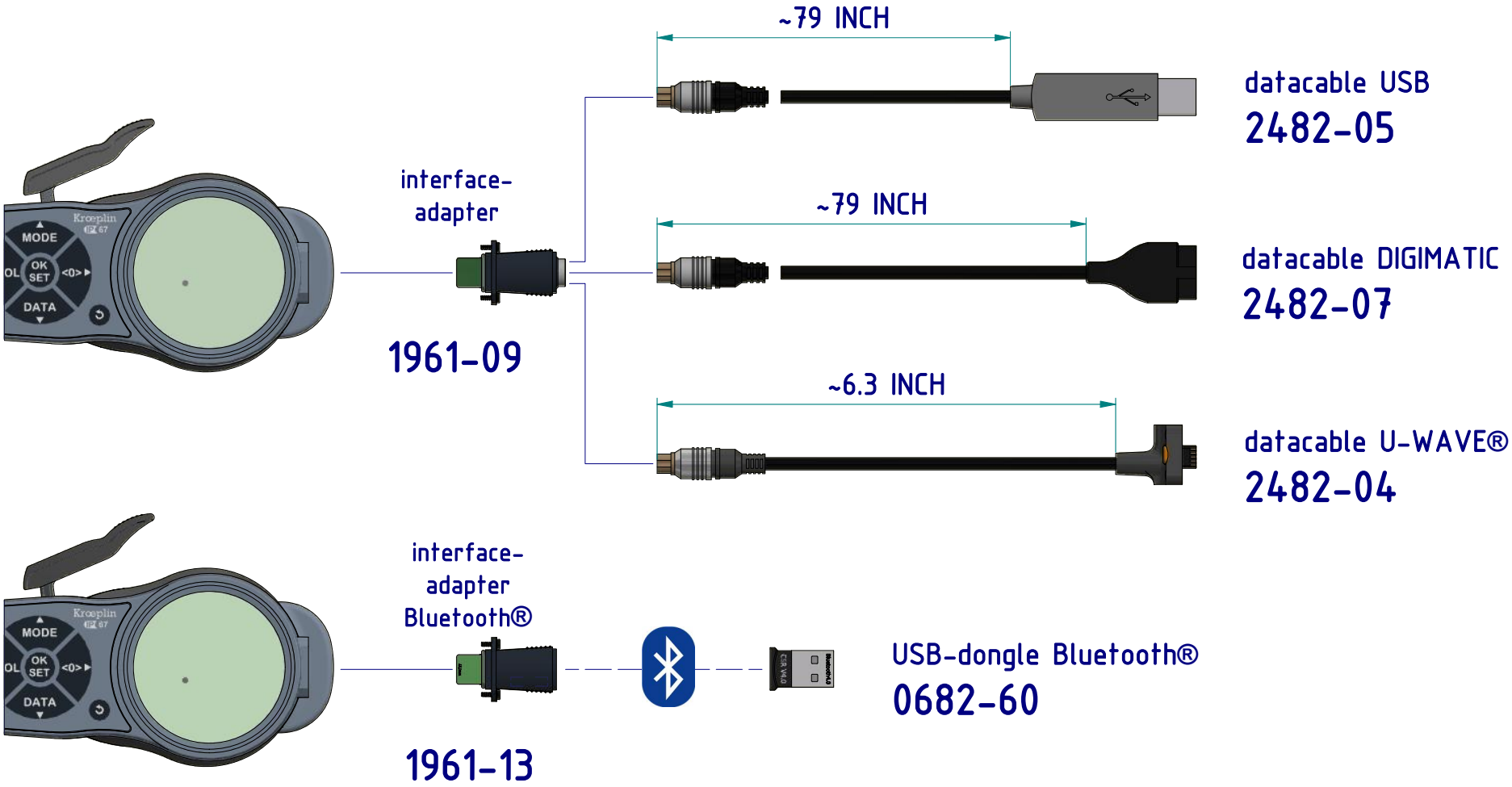

subject to technical alterations

drawing-nr.:	DAB-L370-K-i
date of issue:	18.03.2021
name:	B. Schmidt
revision status:	
revision date:	