Datenblatt: G1290

Kroeplin GmbH
Gartenstraße 50
D-36381 Schlüchtern

Tel.: 06661 86 0
Fax: 06661 86 39
Mail: sales@kroeplin.com
Web: www.kroeplin.com

Kroeplin
Längenmesstechnik

A (1 : 2)

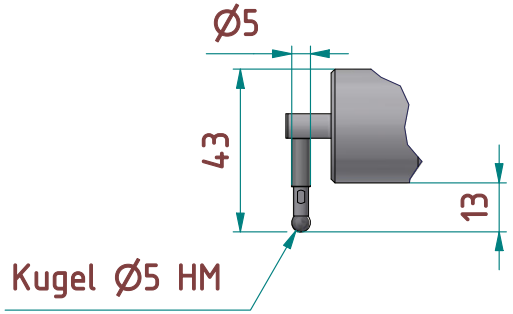

B (1 : 1)

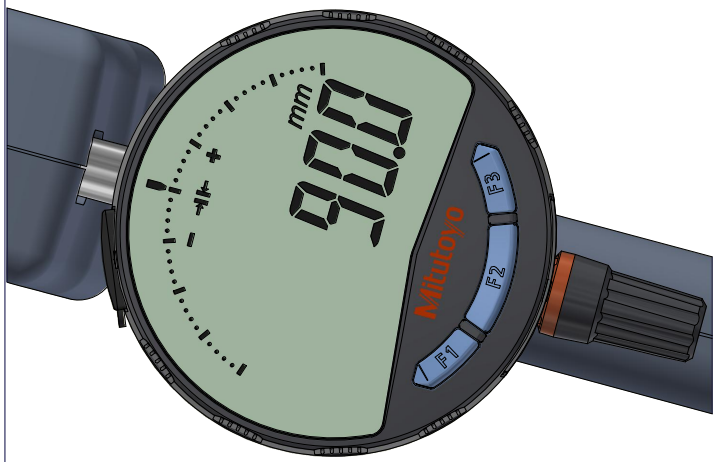

C (1 : 2)

justierbarer Anschlag
(Messbereich Ende)

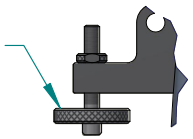

*) Messkraft bei Messstellung oben

technische Änderungen vorbehalten

Serie:	Modul 2
Messbereich:	90 - 190 mm
Anzeigebereich:	89 - 191 mm
Ziffernschrittwert:	0,1 mm
Skalenteilungswert:	-
Messkraft:	1,0 - 1,5 N *)
Gerätegewicht:	910 g

(Zulässige Abweichungen nach VDI/VDE/DGQ 2618 Bl. 12.1/13.1)

Fehlergrenze "G":	0,3 mm
Wiederholgrenze "r":	0,1 mm
Bezugstemperatur:	20° C
Betriebstemperatur:	10° C - 30° C
Lagertemperatur:	-10° C - 50° C

Maßstab:	1:5 (1:2; 1:1)
Zeichnung-Nr.:	DAB-G1290_KR
Erstelldatum:	05.03.2015
Bearbeiter:	J.Röder
Änderungsstand:	2300 (BSc)
Änderungsdatum:	26.04.2023