Datenblatt: A2130i

Messung der Kontakthöhe h
nach DIN EN 15006

Kroeplin GmbH
Gartenstraße 50
D-36381 Schlüchtern

Tel.: 06661 86 0
Fax: 06661 86 39
Mail: sales@kroeplin.com
Web: www.kroeplin.com

Kroeplin
Längenmesstechnik

Kalibrierung mit Einstellring 0641-31
(im Lieferumfang enthalten)

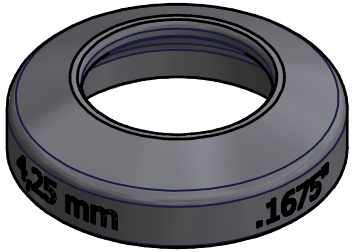

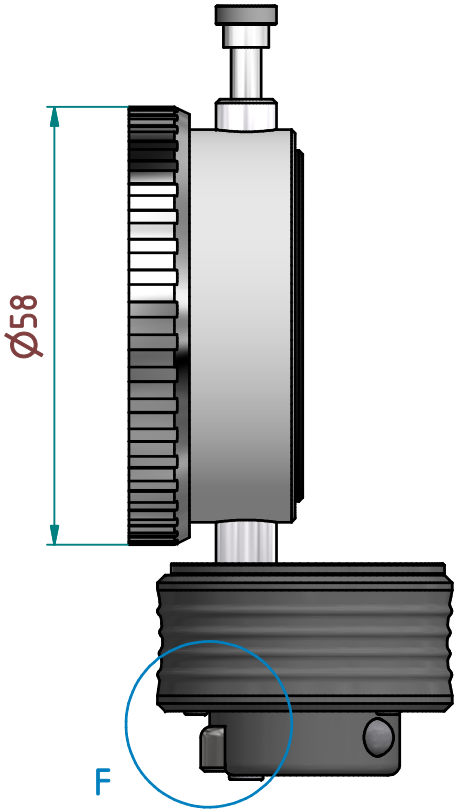

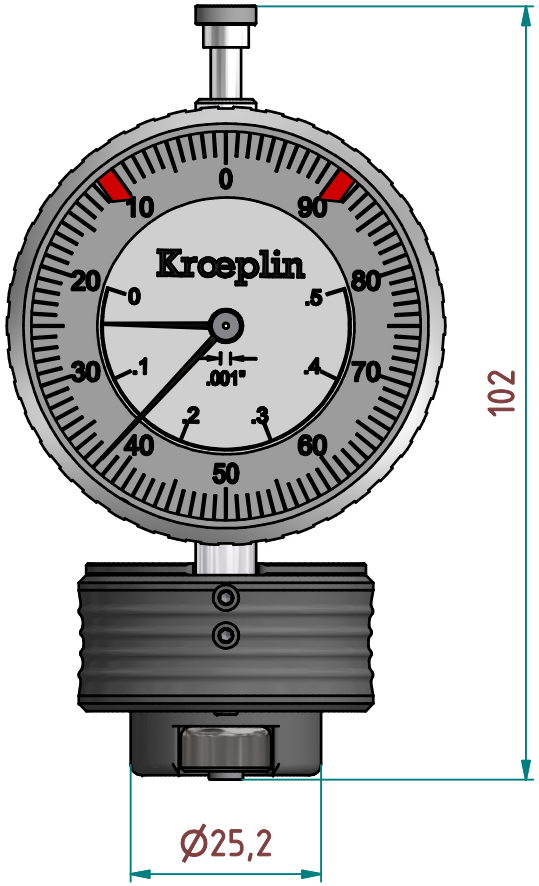

Auflagepunkt (3x)

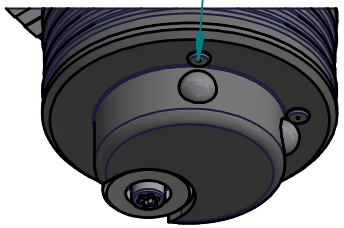

punktuelle Messung
am gesamten Rollrand
durch 3 Auflagepunkte

F (2 : 1)

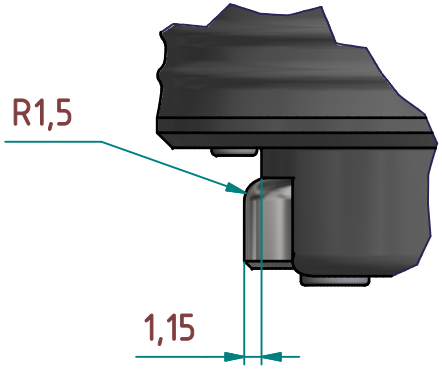

technische Änderungen vorbehalten

Serie:	Aerosol
Messbereich:	.138 - .200 INCH
Anzeigebereich:	.122 - .400 INCH
Ziffernschrittwert:	-
Skalenteilungswert:	.001 INCH
Messkraft:	2,0 - 5,0 N (im Messbereich)
Gerätegewicht:	300g

(Zulässige Abweichungen nach VDI/VDE/DGQ 2618 Bl. 12.1/13.1)

Fehlergrenze "G":	.001 INCH
Wiederholgrenze "r":	.001 INCH
Bezugstemperatur:	20° C
Betriebstemperatur:	10° C - 30° C
Lagertemperatur:	-10° C - 50° C

Maßstab:	1:1
Zeichnung-Nr.:	A2130i-DB
Erstelldatum:	09.02.15
Bearbeiter:	T.König
Änderungsstand:	2123 / MHe
Änderungsdatum:	14.07.15