Datenblatt: A1236

Kroeplin GmbH
Gartenstraße 50
D-36381 Schlüchtern

Tel.: 06661 86 0
Fax: 06661 86 39
Mail: sales@kroeplin.com
Web: www.kroeplin.com

Kroeplin
Längenmesstechnik

Messanwendung 1:

Messung der Höhe Hstemp

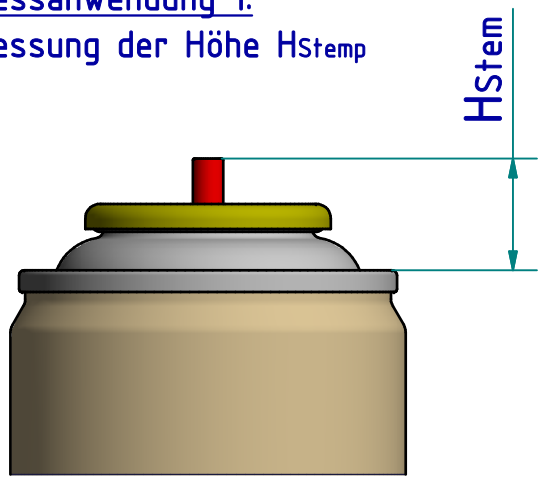

Messanwendung 2:

Messung der Ventilhöhe "Vh" an 1" Aerosolbehältnissen

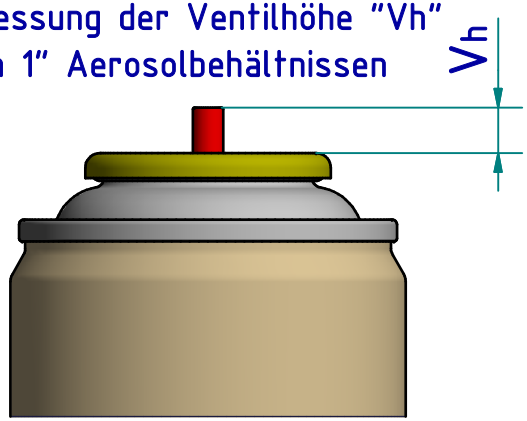

Messanwendung 1

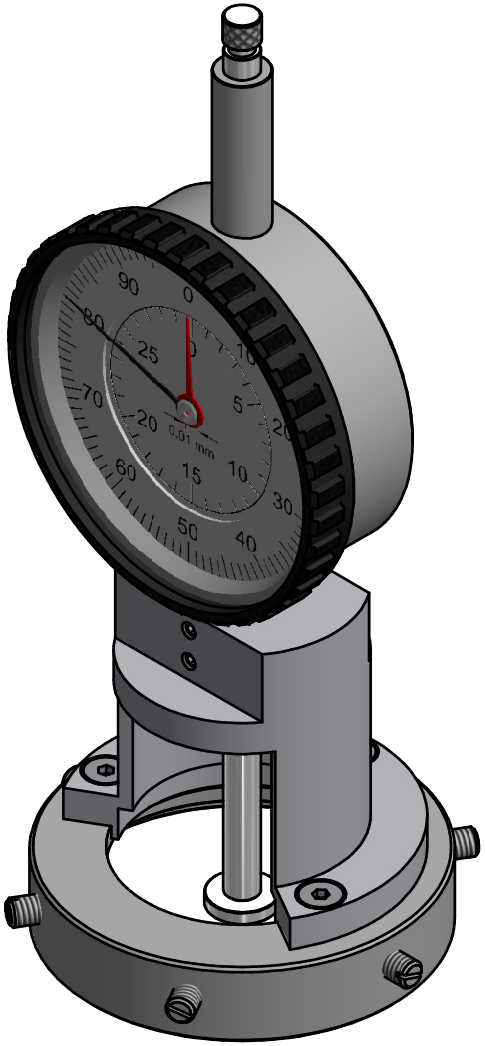

Messanwendung 2

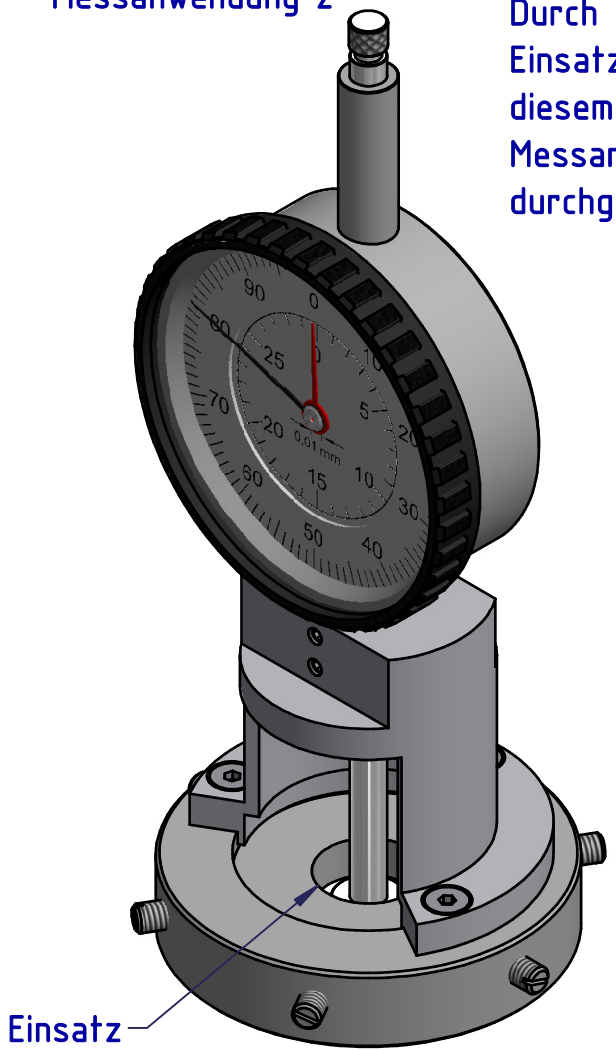

Durch Verwenden des Einsatzes kann mit diesem Gerät die Messanwendung 2 durchgeführt werden.

technische Änderungen vorbehalten

Serie:	Aerosol
Messbereich:	0 - 30 mm
Anzeigebereich:	
Ziffernschrittwert:	-
Skalenteilungswert:	0,01 mm
Messkraft:	0,7 - 1,3 N
Gerätegewicht:	ca. 280g

(Zulässige Abweichungen nach VDI/VDE/DGQ 2618 Bl. 12.1/13.1)

Fehlergrenze "G":	0,03 mm
Wiederholgrenze "r":	0,02 mm
Bezugstemperatur:	20° C
Betriebstemperatur:	10° C - 30° C
Lagertemperatur:	-10° C - 50° C

Maßstab:	1:1
Zeichnung-Nr.:	IDW-1236-DB
Erstelldatum:	04.02.16
Bearbeiter:	A. Wess
Änderungsstand:	
Änderungsdatum:	

A1236

Kalibrierung
Messanwendung 1
Hstem

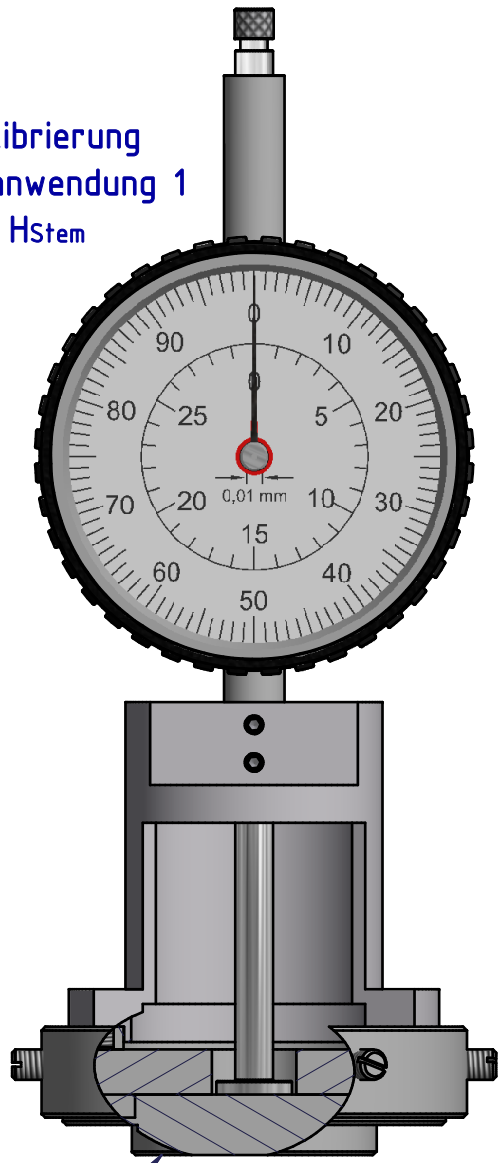

Einstellring

Kalibrierung
Messanwendung 2
Vh

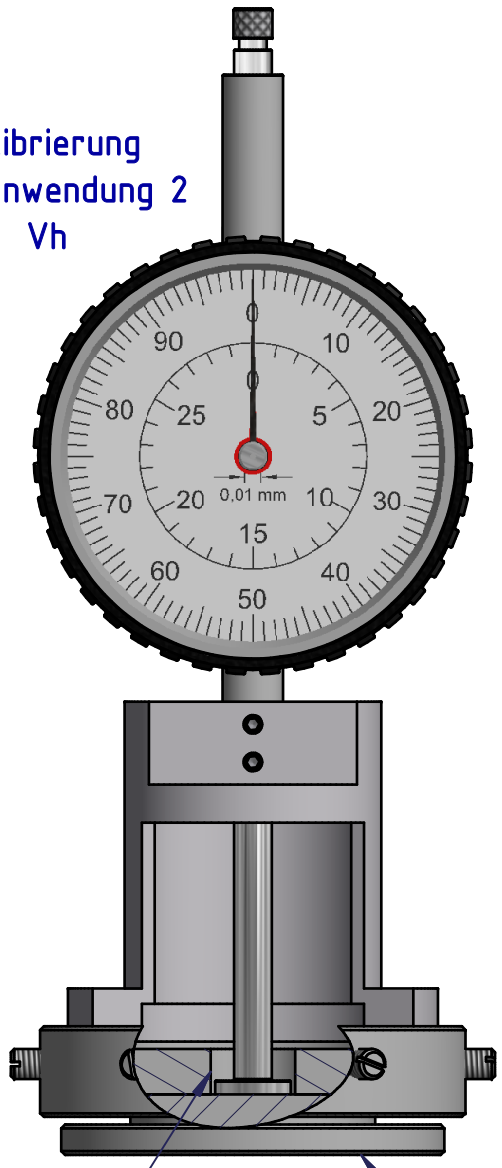

Einsatz

Einstellring

A1236

Messung der Höhe H_{Stemp}

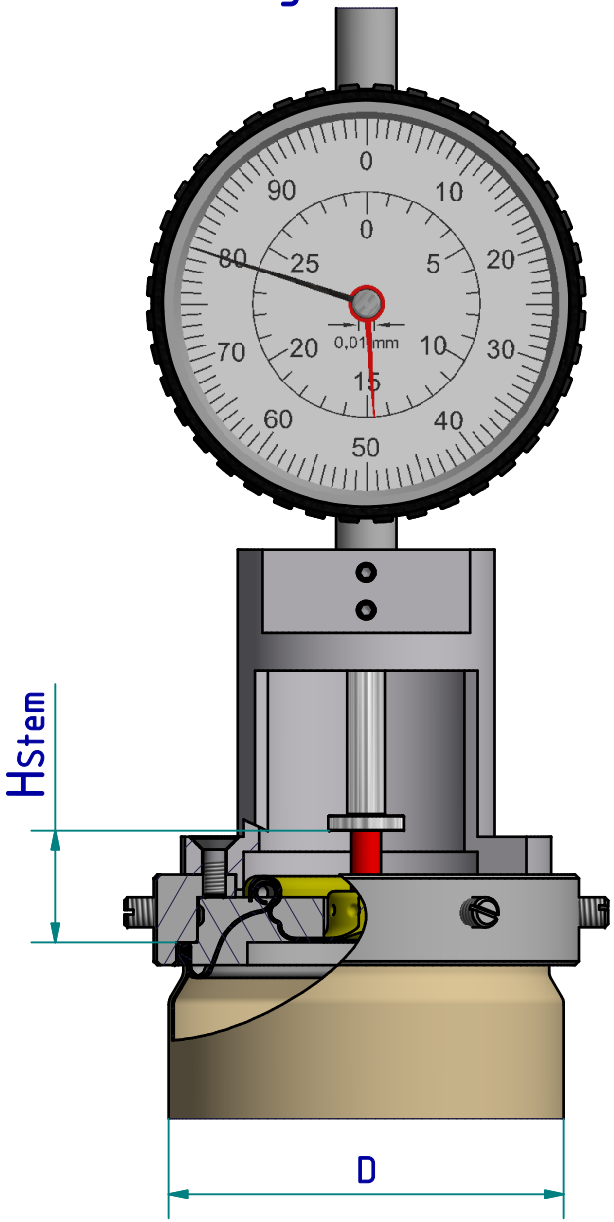

Messung der Ventilhöhe "Vh"

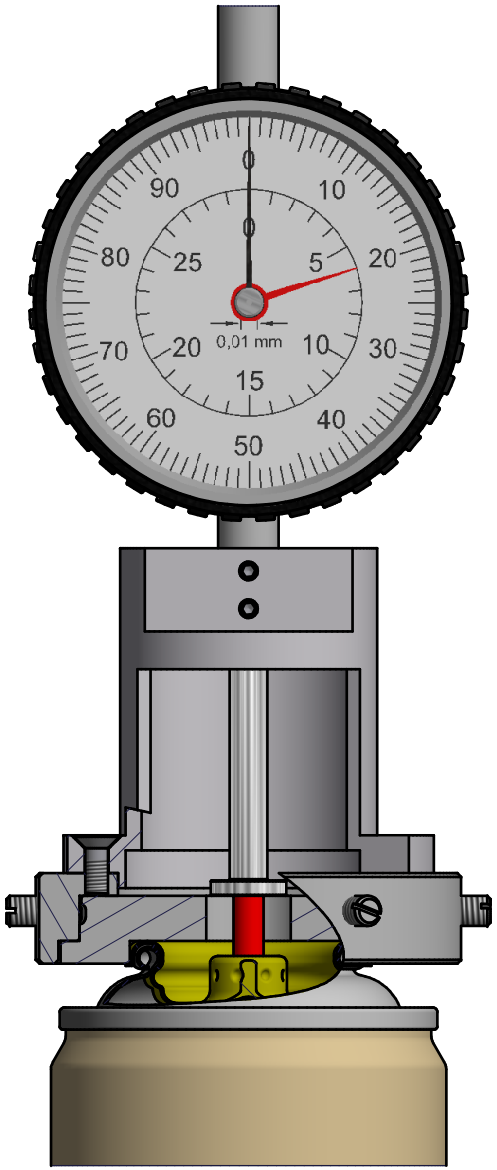

A1236

Variantenübersicht

Gerätetyp, Bestell-Nr.	Durchmesser der Dose d1	d2	Bestell-Nr. Auflagering	Bestell-Nr. Einsatz	Bestell-Nr. Einstellring
A1234	45mm	43,6mm	A1234-10	A1234-02	A1234-03
A1235	49mm	47,8mm	A1235-10	A1235-02	A1235-03
A1236	52mm	50,7mm	A1236-10	A1236-02	A1236-03
A1237	57mm	55,4mm	A1237-10	A1237-02	A1237-03
A1238	65mm	63,2mm	A1238-10	A1238-02	A1238-03

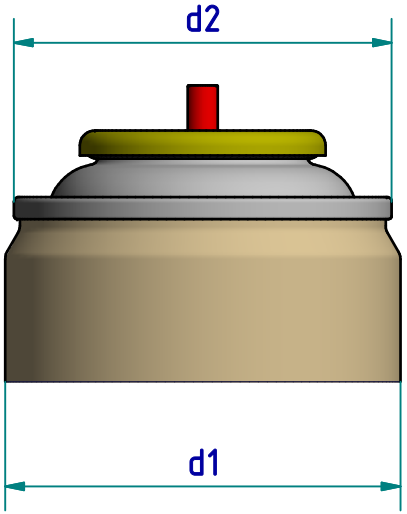

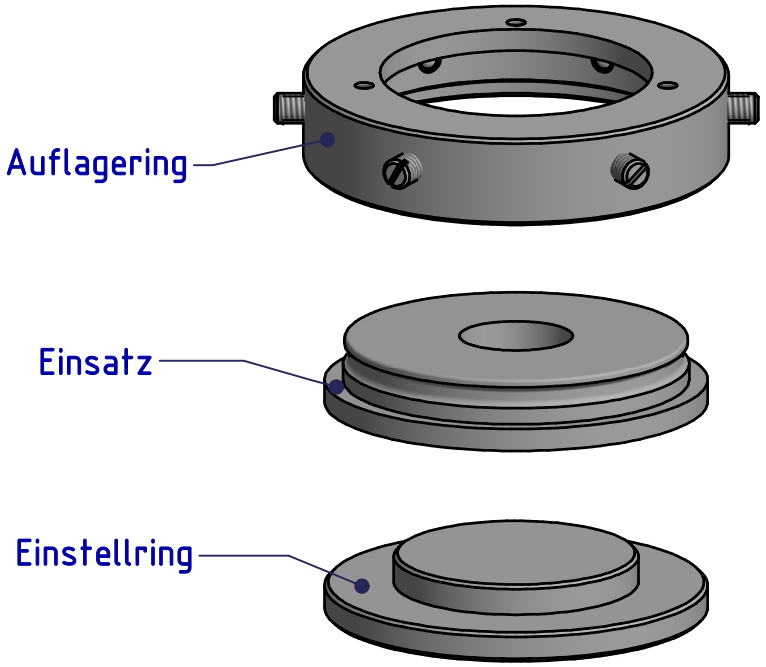

Die oben aufgeführten Geräte variieren in den Abmessungen der Teile "Auflagering, Einsatz und Einstellring" und eignen sich dadurch zur Messung an Weißblechdosen mit unterschiedlichen Durchmessern.

Für die verschiedenen Dosen-Durchmesser sind die entsprechenden Einsätze, Auflage- und Einstellringe auch einzeln bestellbar.
Ein Umbau eines bereits vorhandenen Gerätes auf einen anderen Typ ist dadurch möglich.