# Datenblatt: A1238

Kroeplin GmbH
Gartenstraße 50
D-36381 Schlüchtern

Tel.: 06661 86 0
Fax: 06661 86 39
Mail: sales@kroeplin.com
Web: www.kroeplin.com

Kroeplin
Längenmesstechnik

## Messanwendung 1:

Messung der Höhe Hstemp

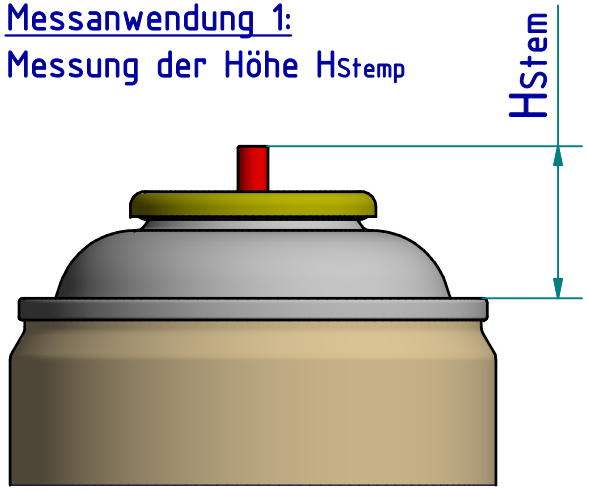


## Messanwendung 2:

Messung der Ventilhöhe "Vh" an 1" Aerosolbehältnissen

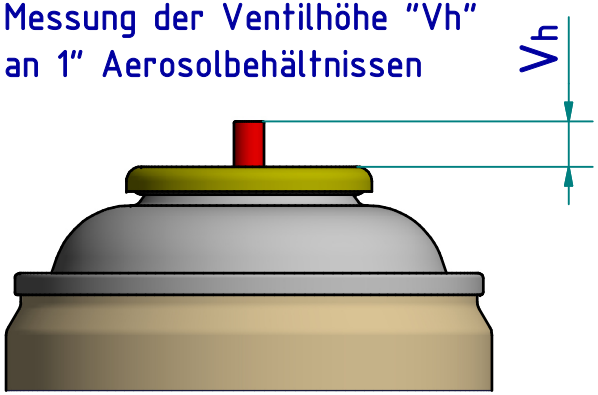


Messanwendung 1

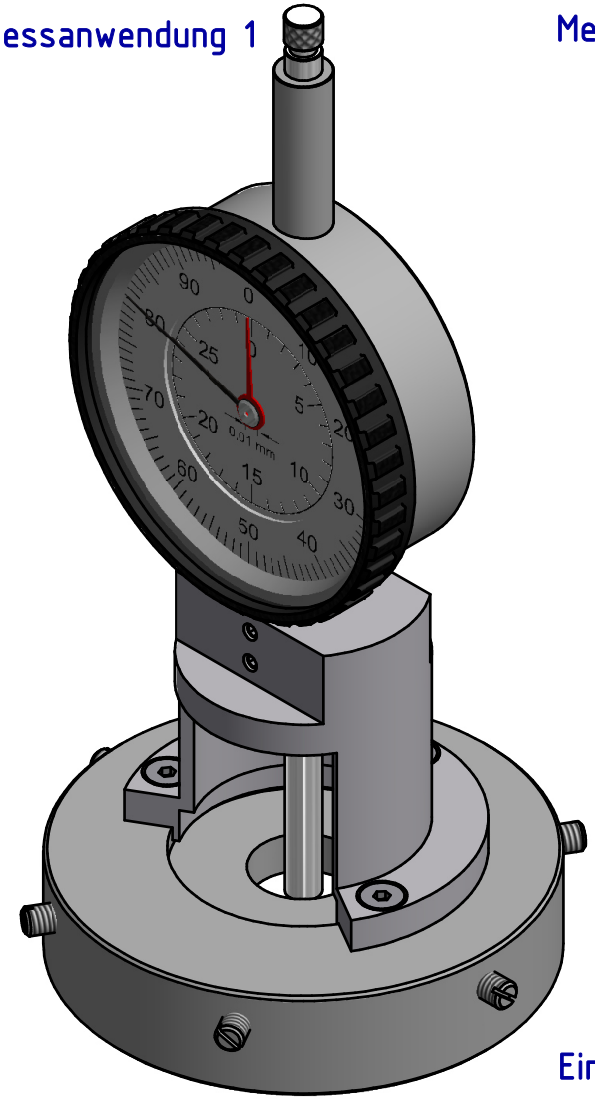

Messanwendung 2

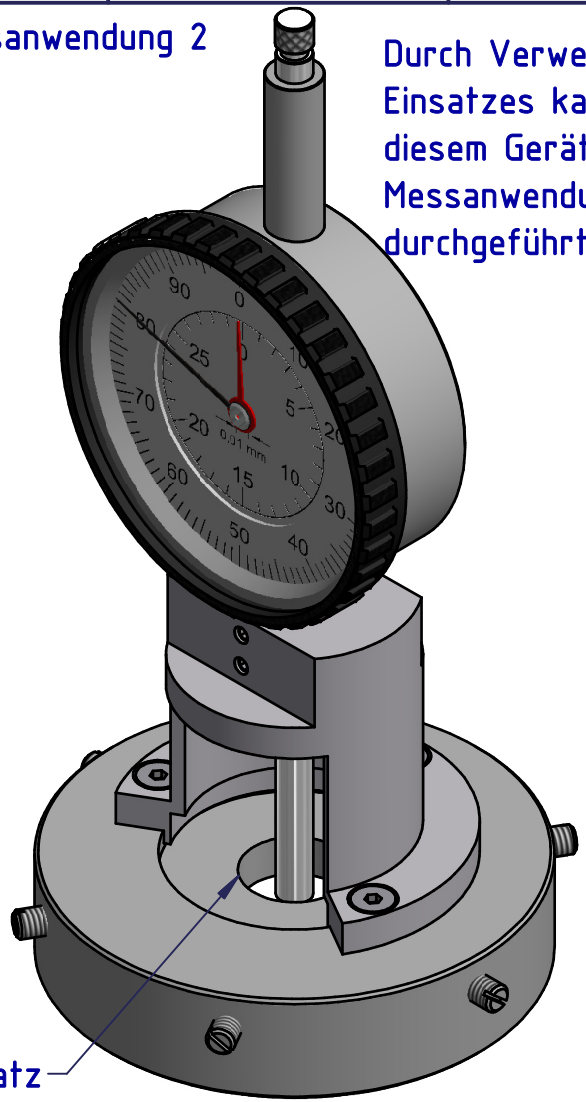


Durch Verwenden des Einsatzes kann mit diesem Gerät die Messanwendung 2 durchgeführt werden.

technische Änderungen vorbehalten

| | |
|---|---|
| Serie: | Aerosol |
| Messbereich: | 0 - 30 mm |
| Anzeigebereich: | |
| Ziffernschrittwert: | - |
| Skalenteilungswert: | 0,01 mm |
| Messkraft: | 0,7 - 1,3 N |
| Gerätegewicht: | ca. 280g |

(Zulässige Abweichungen nach VDI/VDE/DGQ 2618 Bl. 12.1/13.1)

| | |
|---|---|
| Fehlergrenze "G": | 0,03 mm |
| Wiederholgrenze "r": | 0,02 mm |
| Bezugstemperatur: | 20° C |
| Betriebstemperatur: | 10° C - 30° C |
| Lagertemperatur: | -10° C - 50° C |

| | |
|---|---|
| Maßstab: | 1:1 |
| Zeichnung-Nr.: | IDW-1238-DB |
| Erstelldatum: | 04.02.16 |
| Bearbeiter: | A. Wess |
| Änderungsstand: | 2123 / MHe |
| Änderungsdatum: | 03.03.2016 |

# A1238

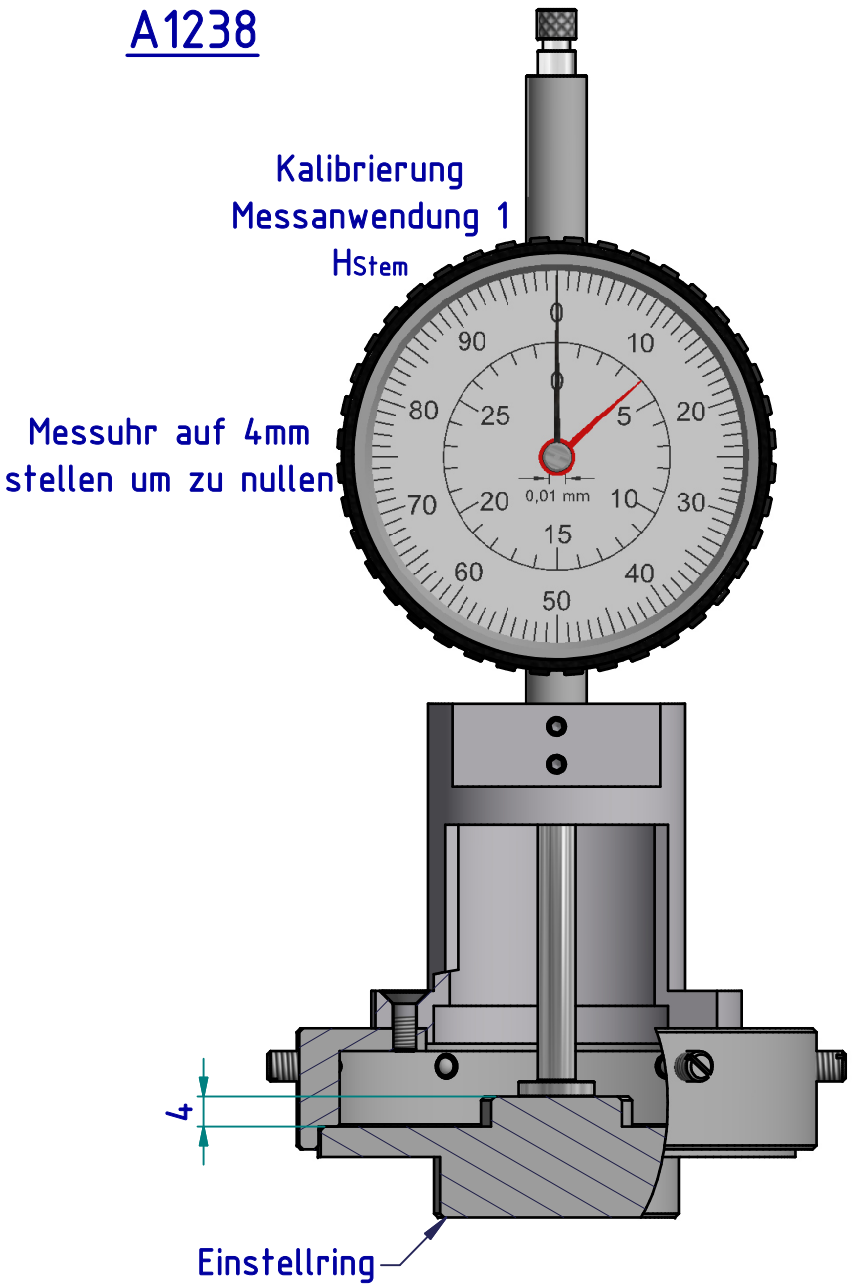
Kalibrierung
Messanwendung 1
HStem
Messuhr auf 4mm
stellen um zu nullen
0,01 mm
4
Einstellring

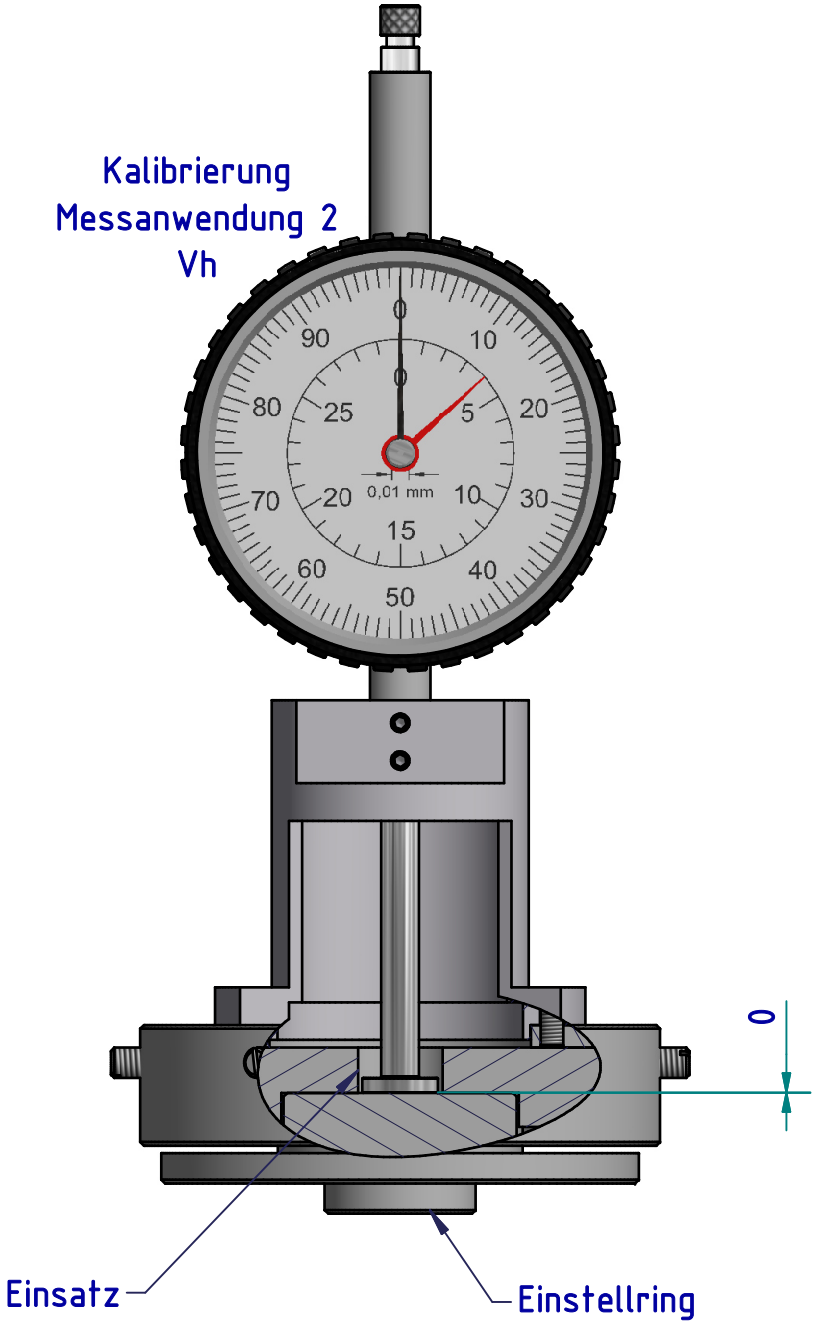
Kalibrierung
Messanwendung 2
Vh
0,01 mm
0
Einsatz
Einstellring

A1238

## Messung der Höhe $H_{Stemp}$

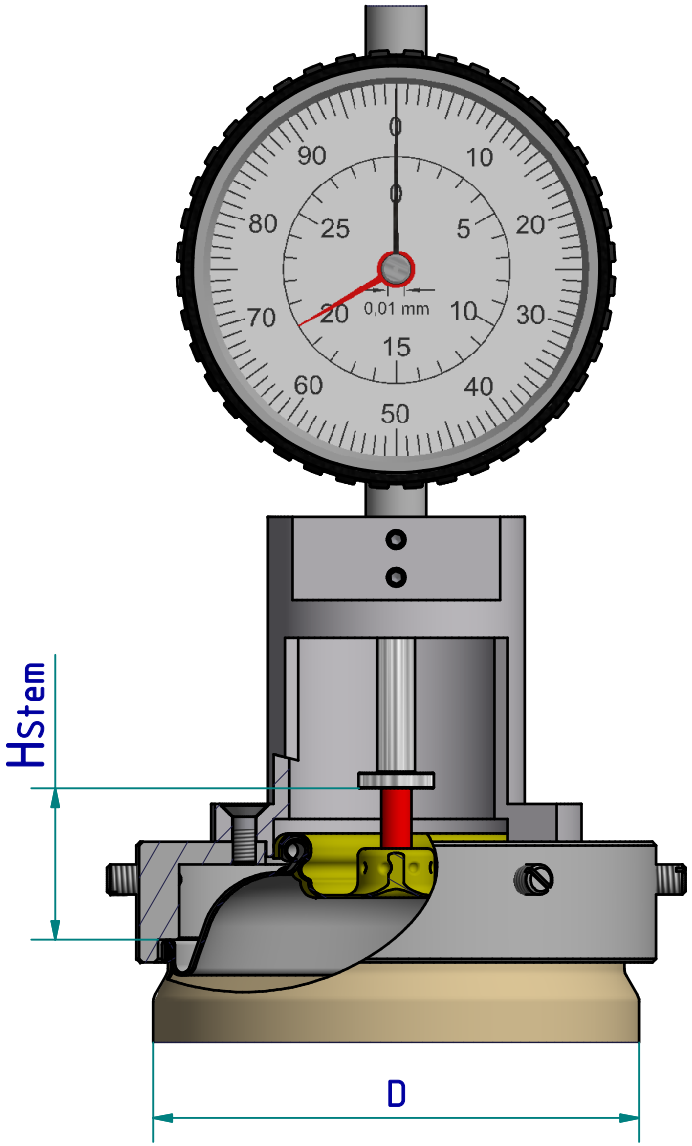


## Messung der Ventilhöhe "Vh"

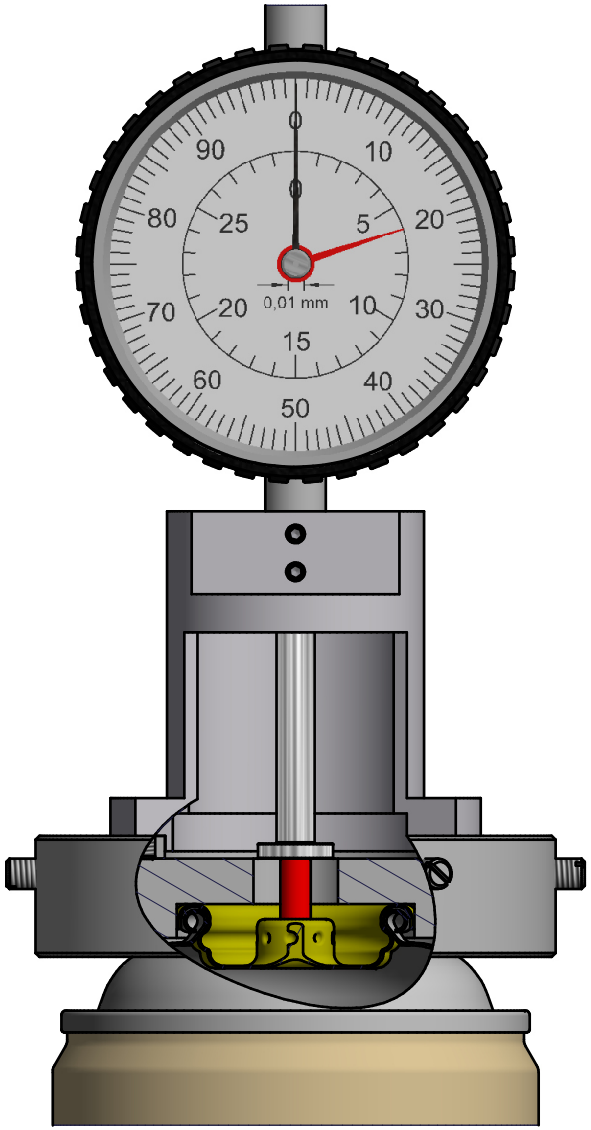

# A1238

## Variantenübersicht

| Gerätetyp, Bestell-Nr. | Durchmesser der Dose d1 | d2 | Bestell-Nr. Auflagering | Bestell-Nr. Einsatz | Bestell-Nr. Einstellring |
|---|---|---|---|---|---|
| A1234 | 45mm | 43,6mm | A1234-10 | A1234-02 | A1234-03 |
| A1235 | 49mm | 47,8mm | A1235-10 | A1235-02 | A1235-03 |
| A1236 | 52mm | 50,7mm | A1236-10 | A1236-02 | A1236-03 |
| A1237 | 57mm | 55,4mm | A1237-10 | A1237-02 | A1237-03 |
| A1238 | 65mm | 63,2mm | A1238-10 | A1238-02 | A1238-03 |

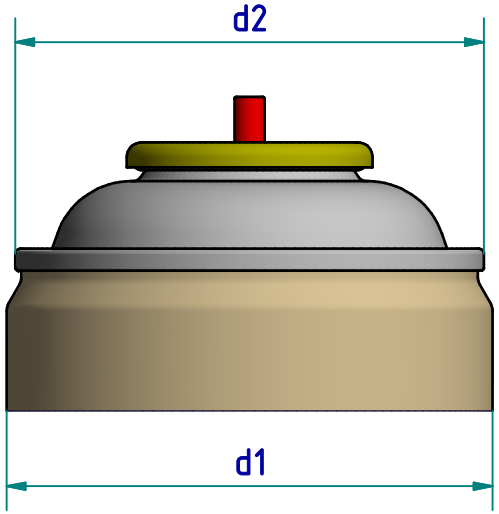


Die oben aufgeführten Geräte variieren in den Abmessungen der Teile "Auflagering, Einsatz und Einstellring" und eignen sich dadurch zur Messung an Weißblechdosen mit unterschiedlichen Durchmessern.
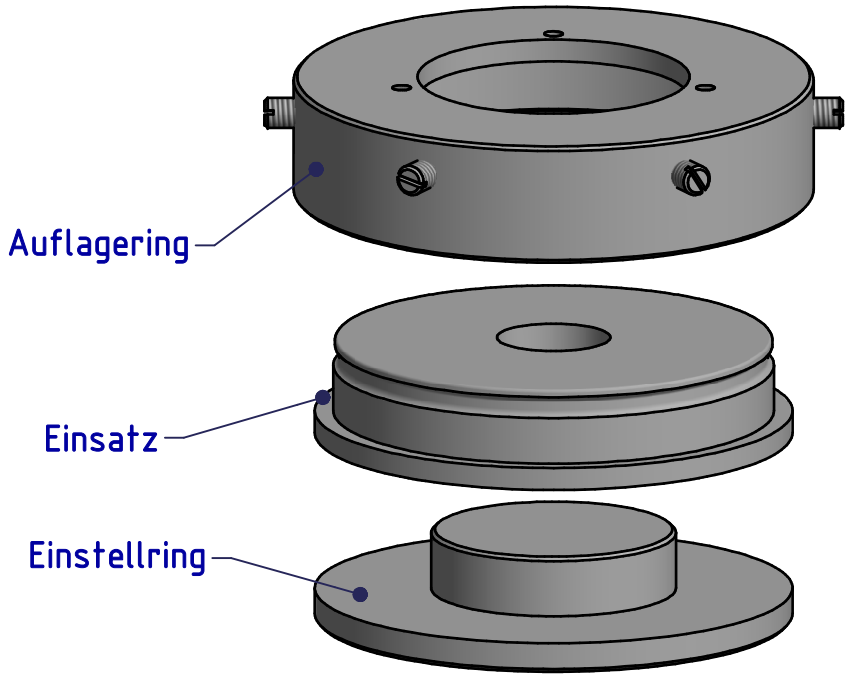
Für die verschiedenen Dosen-Durchmesser sind die entsprechenden Einsätze, Auflage- und Einstellringe auch einzeln bestellbar.
Ein Umbau eines bereits vorhandenen Gerätes auf einen anderen Typ ist dadurch möglich.