Datenblatt: A2216

Kroeplin GmbH
Gartenstraße 50
D-36381 Schlüchtern

Tel.: 06661 86 0
Fax: 06661 86 39
Mail: sales@kroeplin.com
Web: www.kroeplin.com

Krœplin
Längenmesstechnik

Messanwendung 1
Messung der Höhe H_{Stem}

Messanwendung 2
Messung der
Deckelaustauschhöhe H2

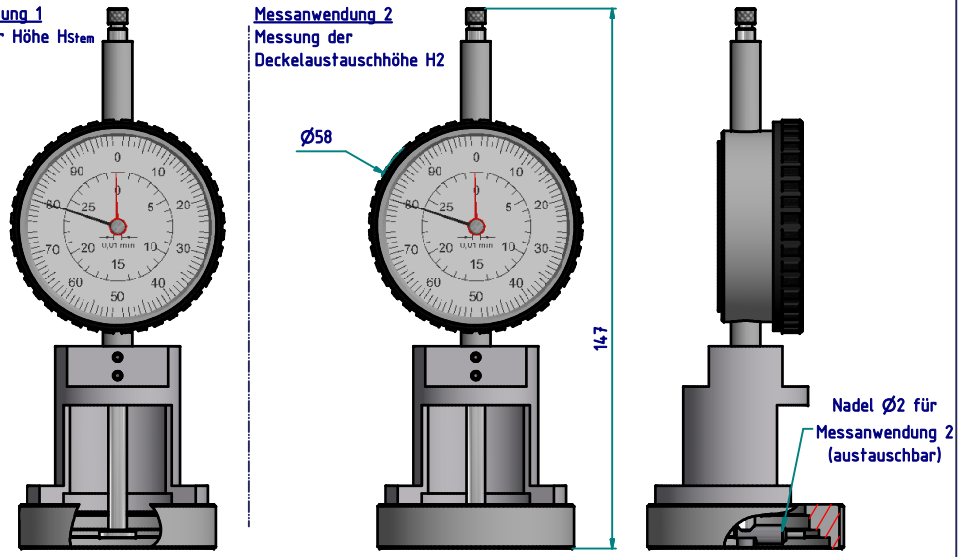

Serie:	Aerosol
Messbereich:	0 - 30 mm
Anzeigebereich:	
Ziffernschrittwert:	
Skalenteilungswert:	0,01 mm
Messkraft:	0,7 - 1,3 N
Gerätegewicht:	ca. 280 g

(Zulässige Abweichungen nach VDI/VDE/DGQ 2618 Bl. 12.1/13.1)

Fehlergrenze "G":	0,03 mm
Wiederholgrenze "r":	0,02 mm
Bezugstemperatur:	20° C
Betriebstemperatur:	10° C - 30° C
Lagertemperatur:	-10° C - 50° C

Maßstab:	1:1
Zeichnung-Nr.:	IDW-A2216_KR
Erstelldatum:	03.08.2016
Bearbeiter:	J.Röder
Änderungsstand:	
Änderungsdatum:	