Datenblatt: AE1216- AE1219/AE1222-AE1225

Kroeplin GmbH
Gartenstraße 50
D-36381 Schlüchtern

Tel.: 06661 86 0
Fax: 06661 86 39
Mail: sales@kroeplin.com
Web: www.kroeplin.com

Kroeplin
Längenmesstechnik

Durch Austausch der beiden Messkontakt können mit dem Gerät die Messungen von H_2 und H_{Stem} durchgeführt werden.

Messung der Höhe
H_2

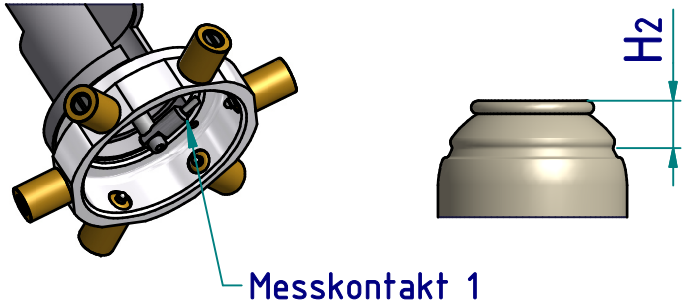

Messung der Höhe
H_{Stem}

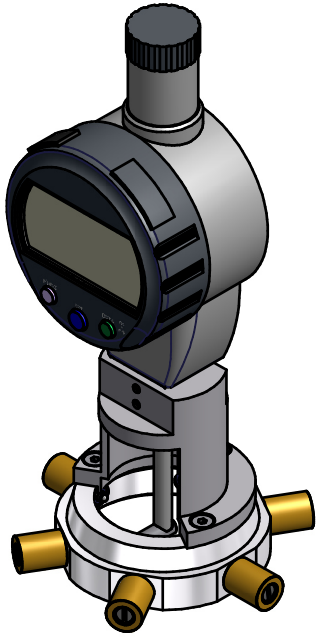

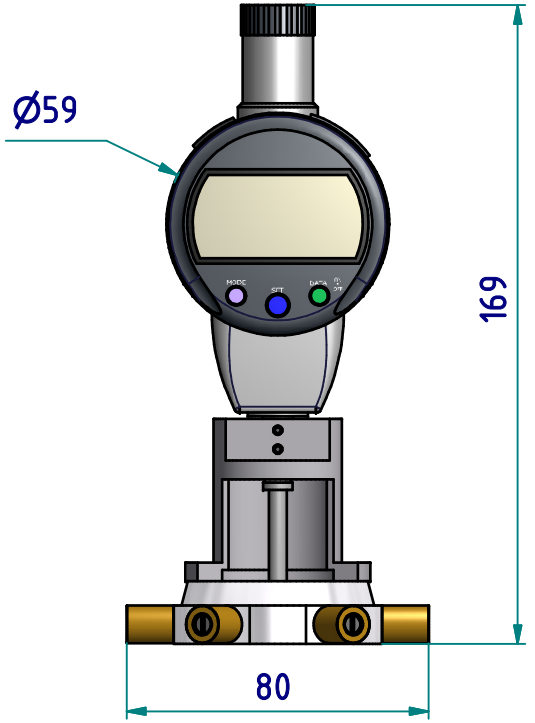

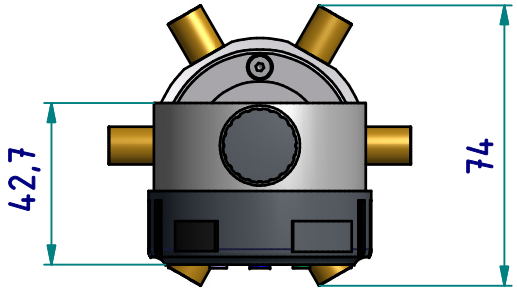

Technische Änderungen vorbehalten

Serie:	**Aerosol**
Messbereich:	**0 - 25 mm**
Anzeigebereich:	
Ziffernschrittwert:	**0,01 mm**
Skalenteilungswert:	
Messkraft:	**0,7 - 1,3 N**
Gerätegewicht:	**ca. 430 g**

(Zulässige Abweichungen nach VDI/VDE/DGQ 2618 Bl. 12.1/13.1)

Fehlergrenze "G":	**0,03 mm**
Wiederholgrenze "r":	**0,02 mm**
Bezugstemperatur:	20° C
Betriebstemperatur:	10° C - 30° C
Lagertemperatur:	-10° C - 50° C

Maßstab:	**1:2**
Zeichnung-Nr.:	**IDW-AE1218-DB**
Erstelldatum:	**16.11.2010**
Bearbeiter:	**Buchholz**
Änderungsstand:	**2123 / MHe**
Änderungsdatum:	**23.09.2015**

AE1216 - AE1219 / AE1222 - AE1225

Kalibrierung
H_2

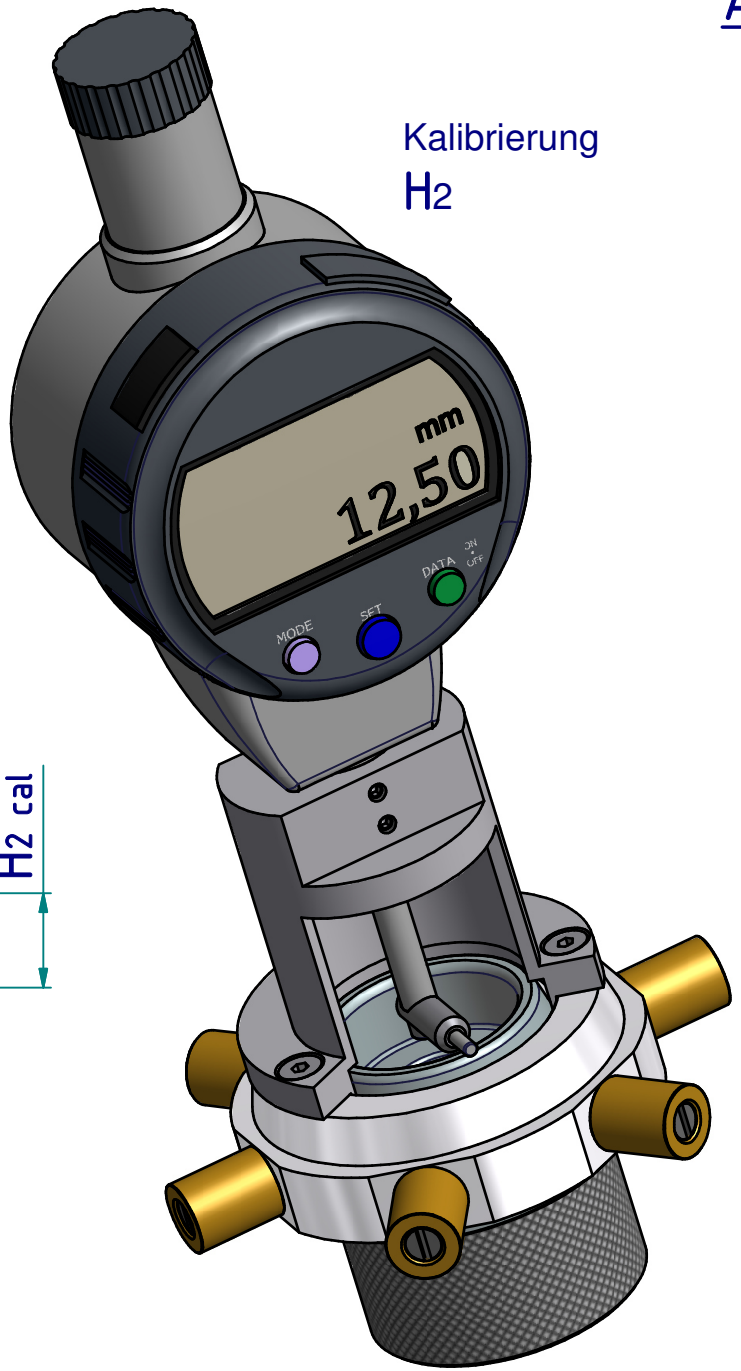

Kalibrierung
H_{Stem}

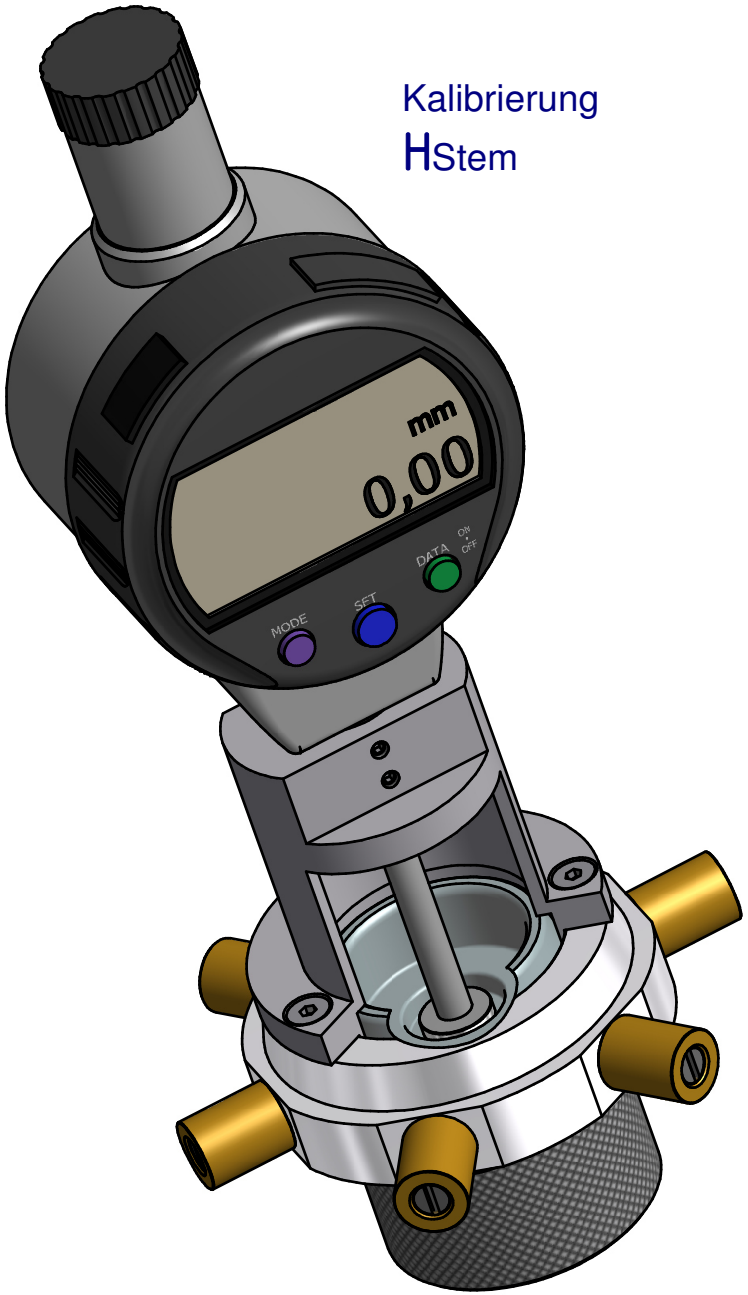

Einstellring
(im Lieferumfang enthalten)

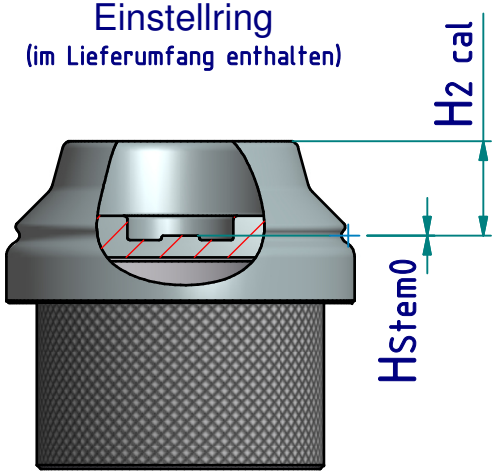

AE1216 - AE1219 / AE1222 - AE1225

Messung
H_2

Messung
H_{Stem}

AE1216 - AE1219 / AE1222 - AE1225

Die Gerätetypen unterscheiden sich durch unterschiedliche Abmessungen vom Einstellring (1) und vom Basisring (2).

Varianten-Übersicht

Gerätetyp Bestell-Nr.	Aufnahme-Durchmesser Da	Höhe H 2	(1) Einstellring Bestell-Nr.	(2) Basisring Bestell-Nr.
AE1216	46,3 mm	12,5 mm	0840-80	0840-30
AE1217	49,3 mm	16,5 mm	0840-81	0840-31
AE1218	42,6 mm	12,5 mm	0840-82	0840-32
AE1219	42,6 mm	8,5 mm	0840-83	0840-32
AE1222	42,6 mm	16,0 mm	0840-84	0840-34
AE1223	50,5 mm	17,4 mm	0840-85	0840-35
AE1224	45,65 mm	20,5 mm	0840-86	0840-36
AE1225	40,8 mm	16,0 mm	0840-87	0840-37

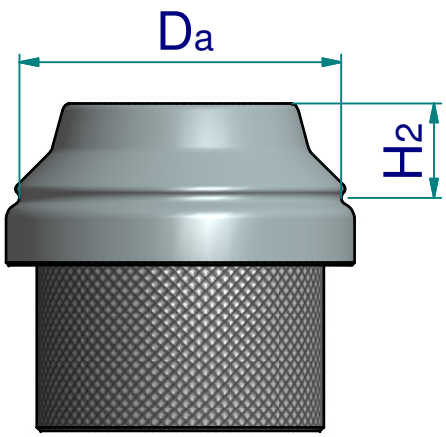

(1)
Einstellring

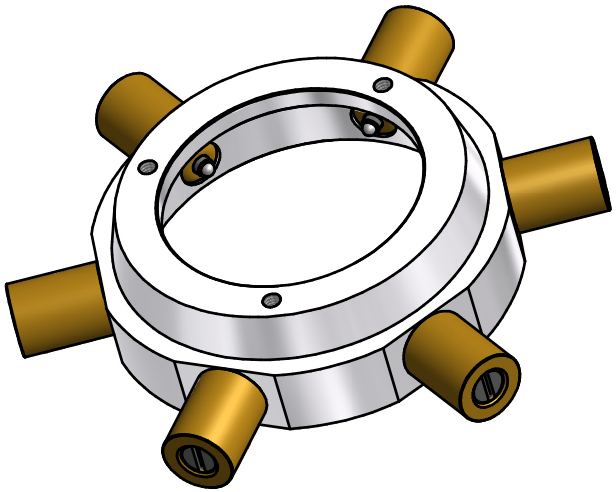

(2)
Basisring