Datenblatt: AE2217

Kroeplin GmbH
Gartenstraße 50
D-36381 Schlüchtern

Tel.: 06661 86 0
Fax: 06661 86 39
Mail: sales@kroeplin.com
Web: www.kroeplin.com

Kroeplin
Längenmesstechnik

Messanwendung 1

Messung der Höhe Hstem

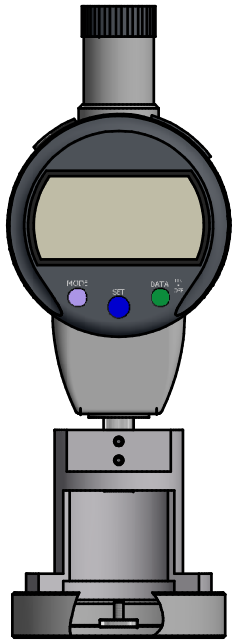

Messanwendung 2

Messung der
Deckelaustauschhöhe H2

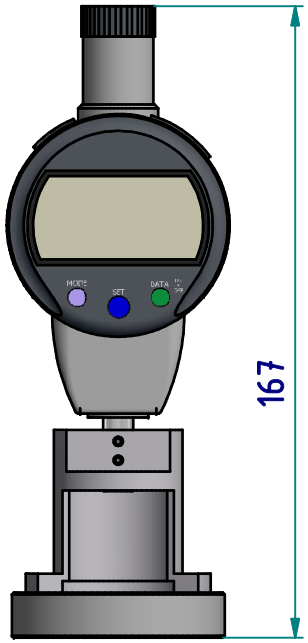

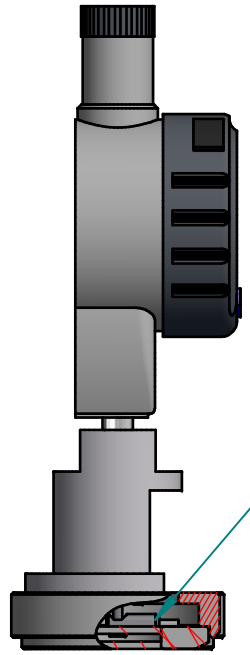

Nadel Ø2 für
Messanwendung 2
(austauschbar)

Serie:	Aerosol
Messbereich:	0 - 25 mm
Anzeigebereich:	
Ziffernschrittwert:	0,01 mm
Skalenteilungswert:	
Messkraft:	0,7 - 1,3 N
Gerätegewicht:	ca.330 g

(Zulässige Abweichungen nach VDI/VDE/DGQ 2618 Bl. 12.1/13.1)

Fehlergrenze "G":	0,03 mm
Wiederholgrenze "r":	0,02 mm
Bezugstemperatur:	20° C
Betriebstemperatur:	10° C - 30° C
Lagertemperatur:	-10° C - 50° C

Maßstab:	1:2
Zeichnung-Nr.:	IDW-AE2217-DB
Erstelldatum:	04.08.2016
Bearbeiter:	J.Röder
Änderungsstand:	
Änderungsdatum:	

AE2217

Kalibrierung

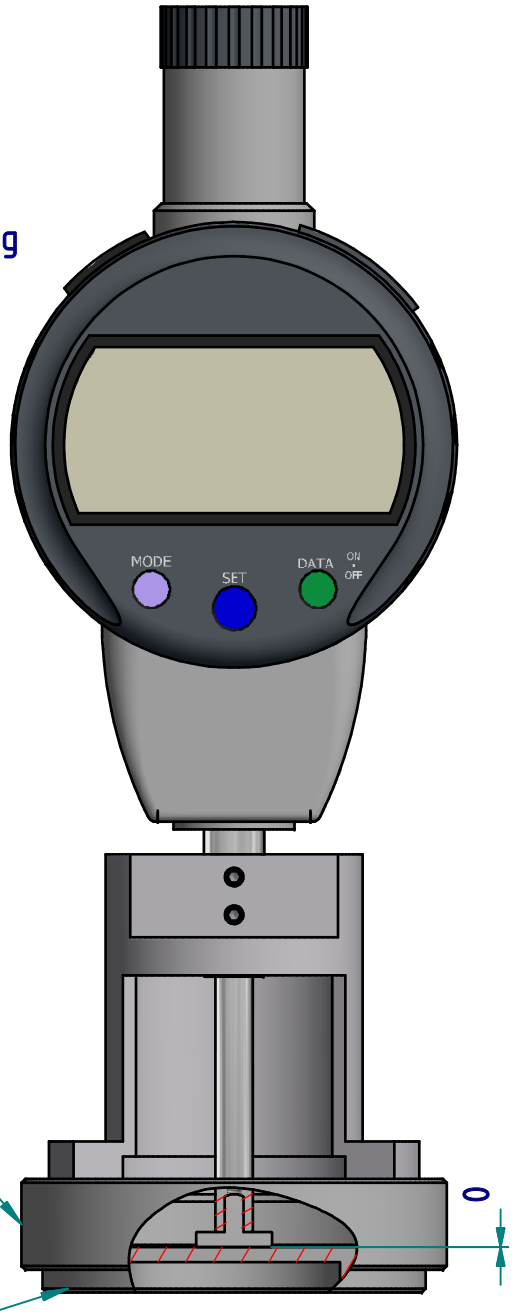

(1) Auflagering

(2) Einstellring

Messanwendung 1 – Höhe H_{Stem}

Messung

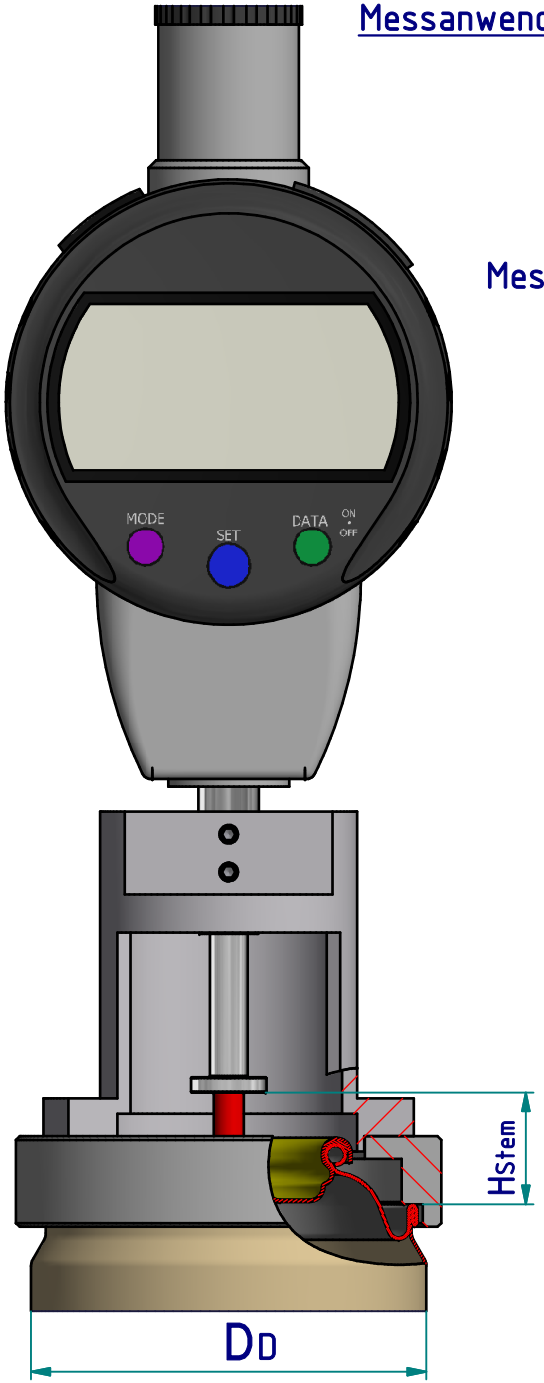

AE2217

Messanwendung 2 – Deckelaustauschhöhe H2

Kalibrierung

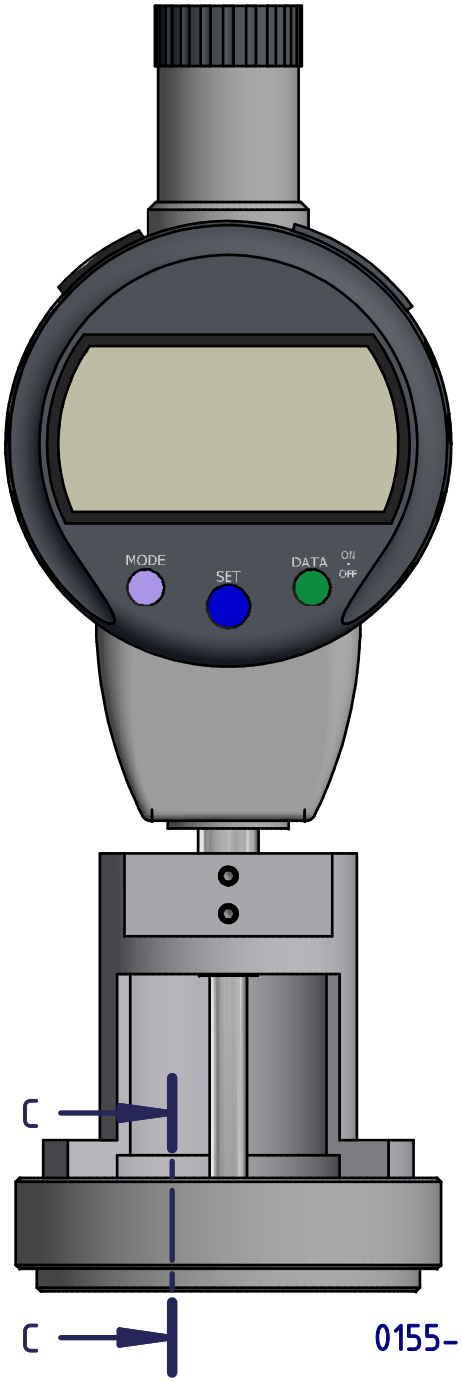

C–C (1 : 1)

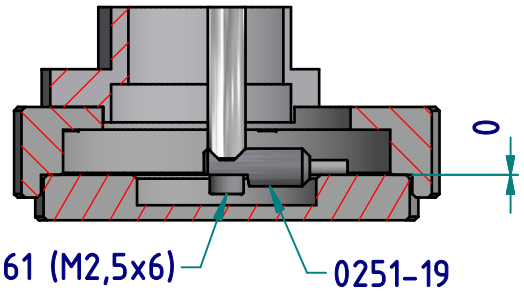

Messung

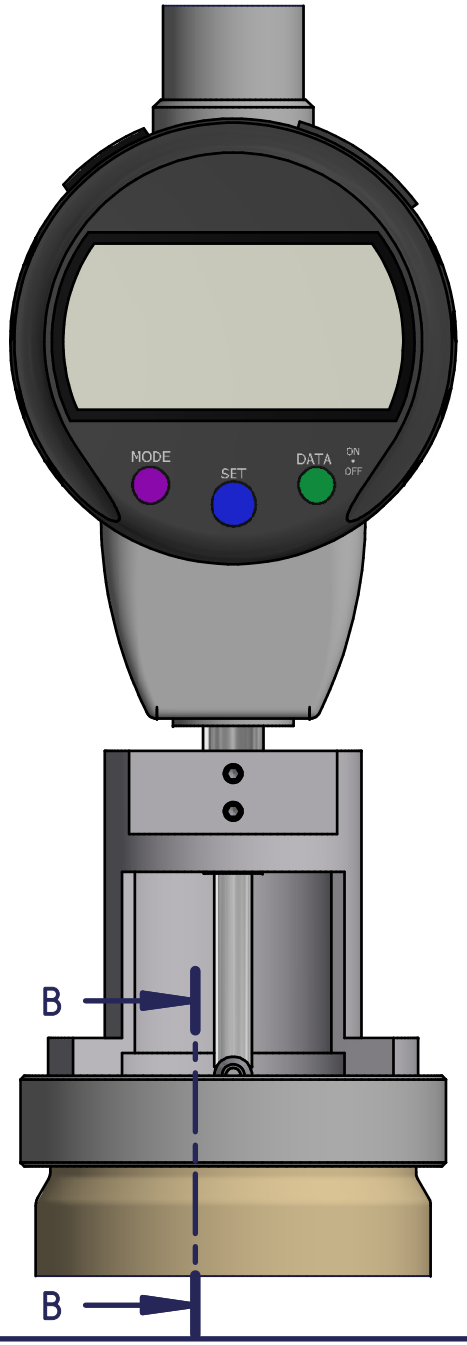

B–B (1 : 1)

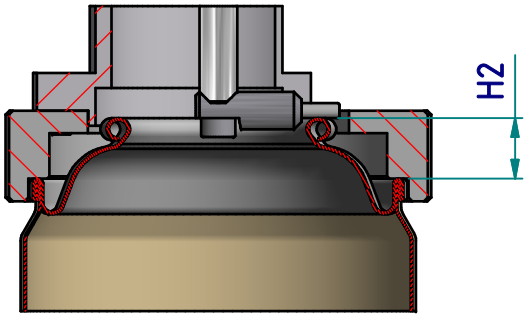

AE2215 - AE2219

Die Gerätetypen unterscheiden sich durch unterschiedliche Abmessungen vom Auflagering (1) und vom Einstellring (2).

Variantenübersicht

Gerätetyp Bestell-Nr.	Dosen-Durchmesser DD	Durchmesser D1	(1) Auflagering Bestell-Nr.	(2) Einstellring Bestell-Nr.
AE2215	45 mm	44,2 mm	0840-45	0840-55
AE2216	49 mm	48,4 mm	0840-49	0840-59
AE2217	52 mm	51,3 mm	0840-52	0840-62
AE2218	57 mm	56,0 mm	0840-57	0840-67
AE2219	65 mm	63,8 mm	0840-65	0840-75

(1) Auflagering

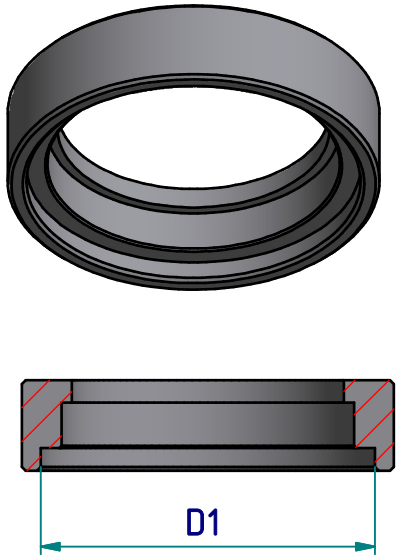
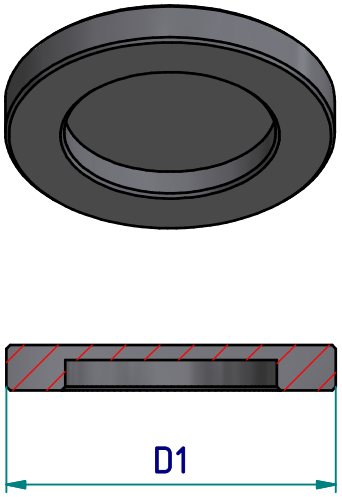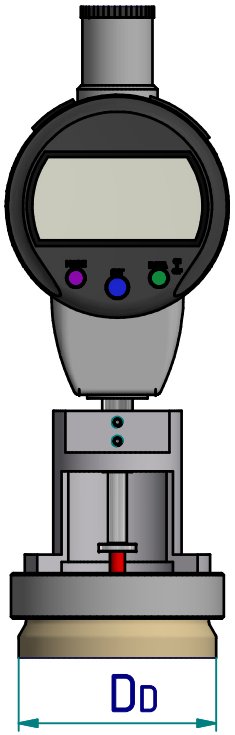
(2) Einstellring